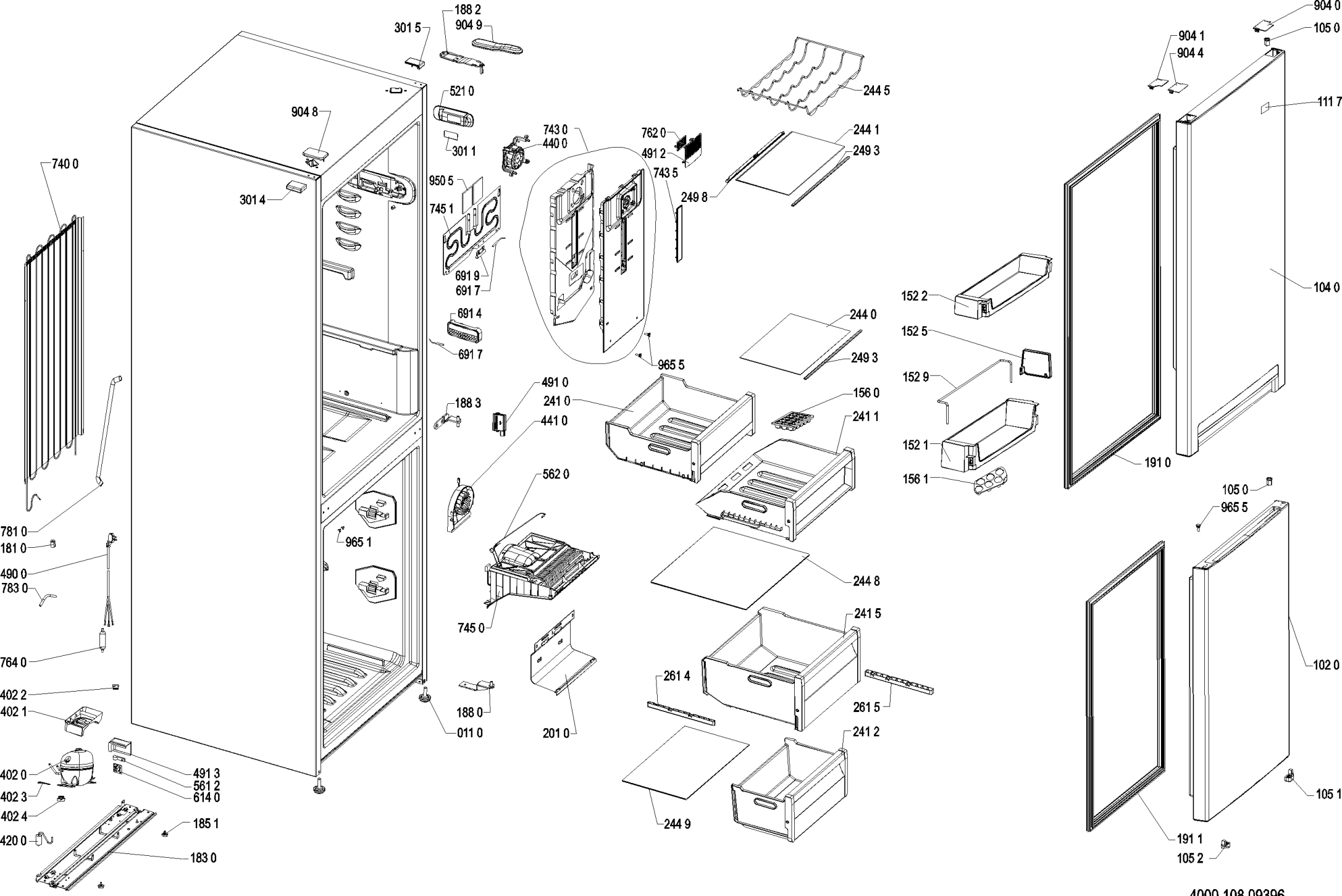
188 2
904 9
301 5
904 0
105 0
904 1
904 4
244 5
521 0
111 7
904 8
743 0
762 0
244 1
440 0
491 2
249 3
301 1
743 5
740 0
950 5
249 8
301 4
745 1
691 9
691 7
104 0
152 2
244 0
691 4
152 5
249 3
691 7
965 5
152 9
491 0
241 0
156 0
188 3
241 1
441 0
152 1
191 0
562 0
156 1
105 0
965 5
781 0
181 0
965 1
490 0
783 0
244 8
241 5
745 0
764 0
102 0
261 4
402 2
402 1
261 5
188 0
011 0
201 0
241 2
402 0
491 3
561 2
402 3
614 0
402 4
185 1
105 1
420 0
244 9
183 0
191 1
105 2
4000 108 09396