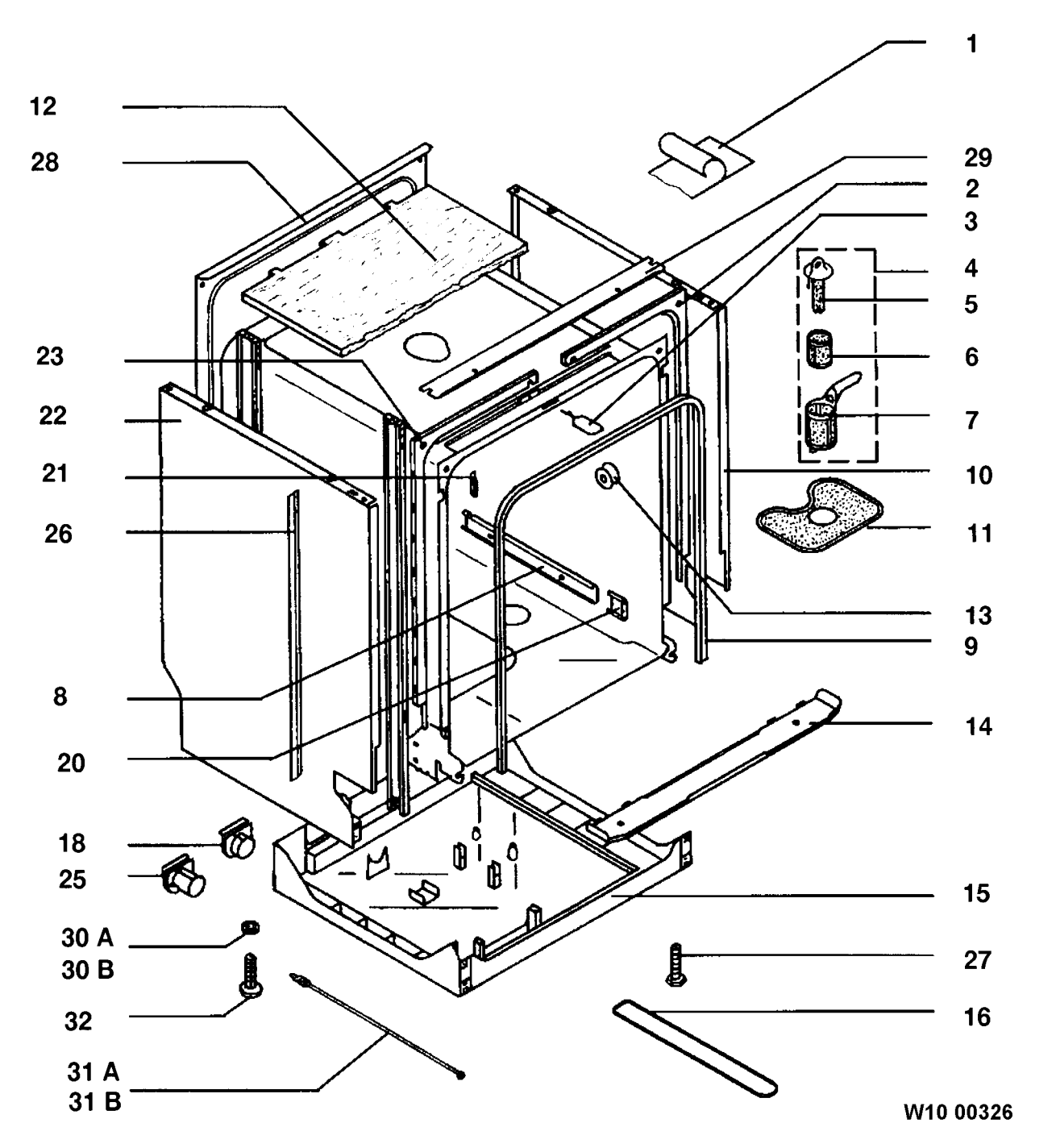
1
12
28
29
2
3
4
5
6
7
23
22
21
10
26
11
13
9
8
14
20
18
25
15
30 A
30 B
27
32
16
31 A
31 B
W10 00326