Standgefrierschrank

ÖKO-Arctis 2205 GS /2205 GS	E-Nr. 625 519 106[1] /625 527 108[1]
ÖKO-Arctis 2705 GS /2705 GS	E-Nr. 625 520 106[2] /625 534 108[2]
ÖKO-Arctis 2715 GS /2715 GS	E-Nr. 625 518 106[3] /625 536 108[3]

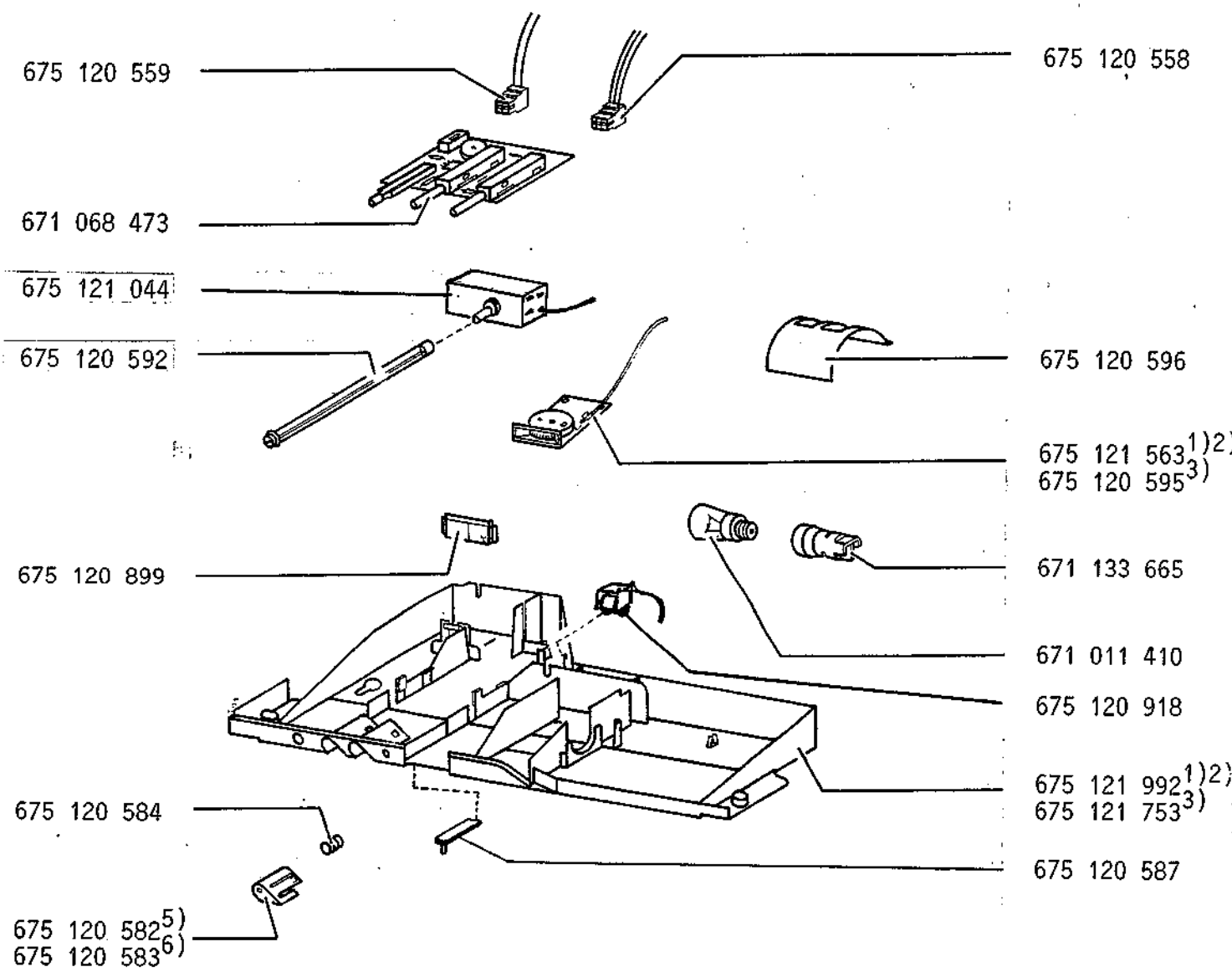

5) Schalttaste grün
6) Schalttaste gelb

Teile nicht im Bild

671 134 155	Haltefeder für Regler
675 120 588	Linse rot