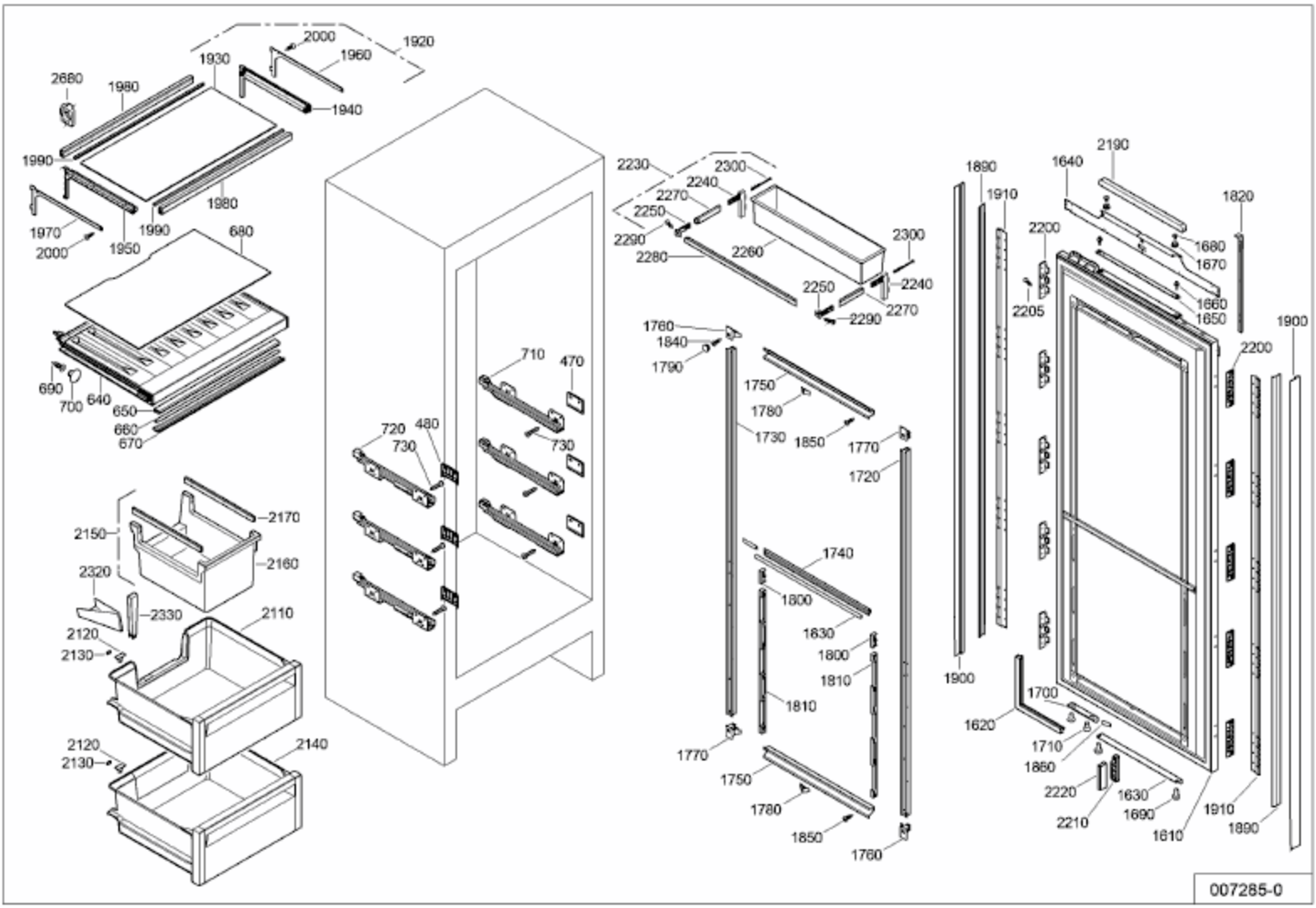
2000
1920
1930
1960
2680
1980
1940
1990
1980
1970
1990
2000
1950
680
690
700
640
650
660
670
2170
2150
2160
2320
2330
2110
2120
2130
2140
2120
2130
710
470
720
480
730
730
2230
2300
2240
2270
2250
2290
2280
2260
2300
2240
2250
2270
2290
1760
1840
1790
1750
1780
1730
1850
1770
1720
1740
1800
1630
1800
1810
1810
1770
1750
1780
1850
1760
1890
1910
1900
1640
2190
1820
2200
1680
1670
2205
1660
1650
1900
2200
1700
1620
1710
1850
2220
1630
2210
1690
1910
1610
1890
007285-0