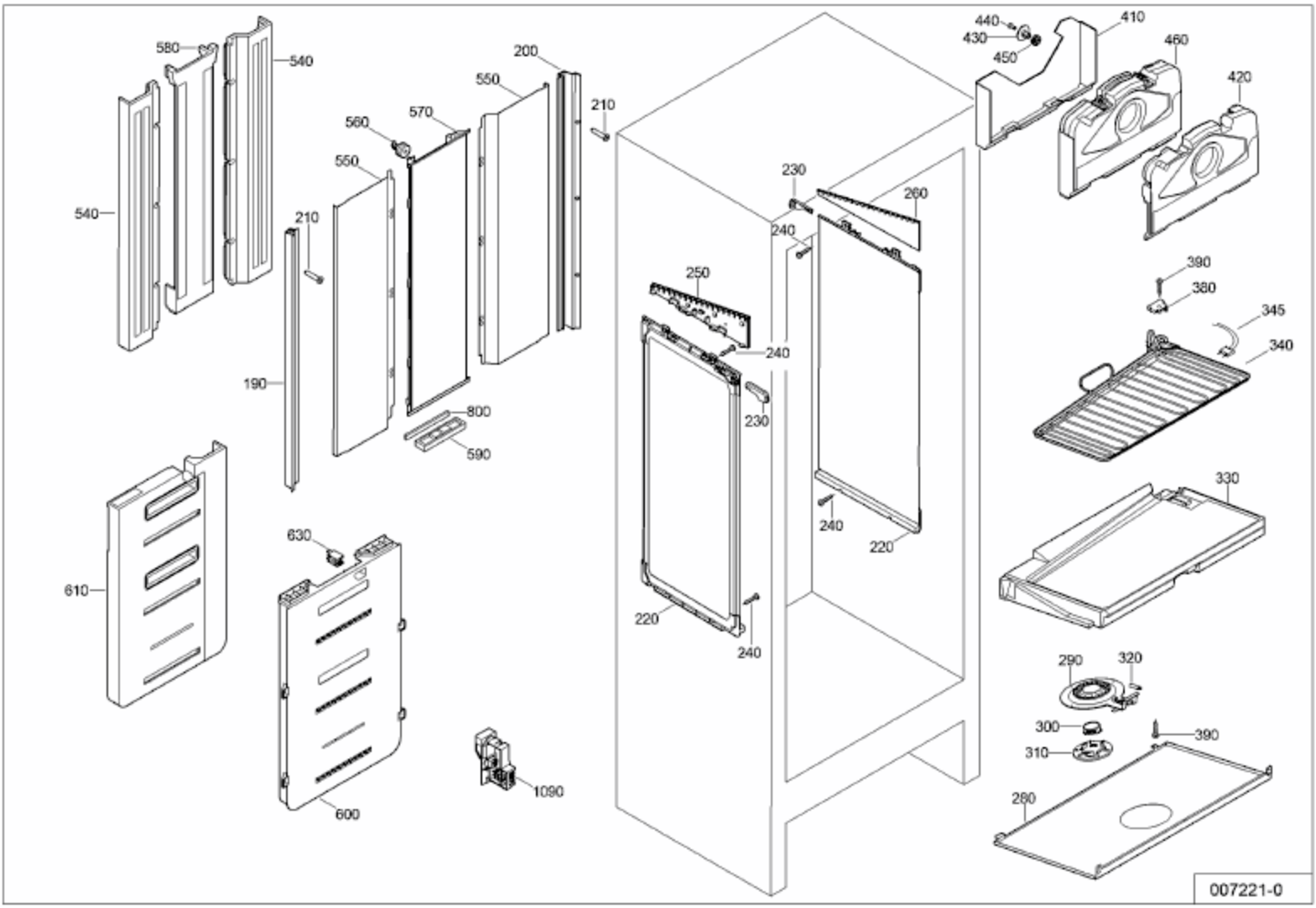
580
540
540
200
550
210
560
570
550
210
190
800
590
610
630
600
1090
230
260
240
250
240
230
240
220
220
240
440
430
450
410
460
420
390
380
345
340
330
290
320
300
310
390
280
007221-0