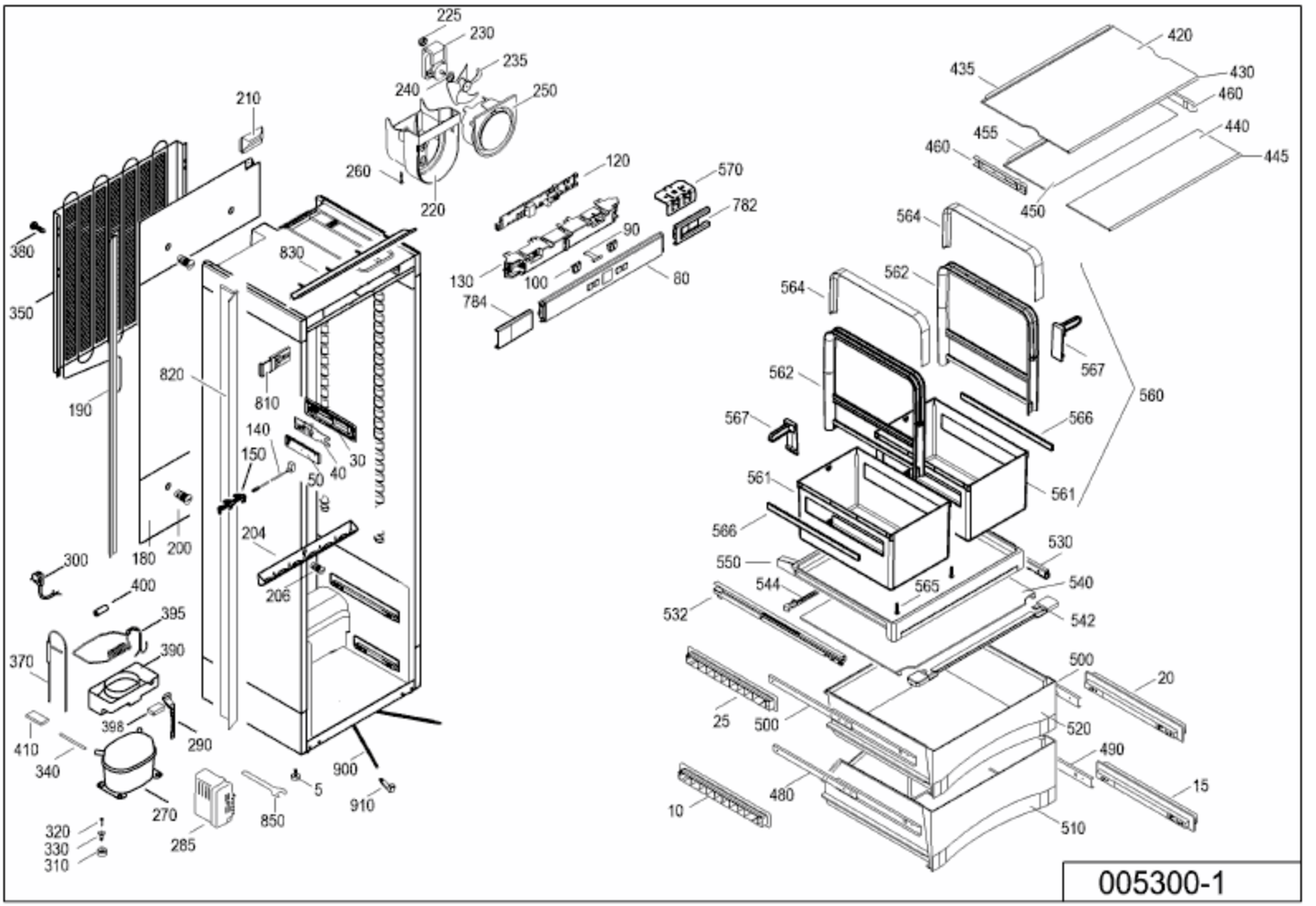
225
230
235
240
250
210
260
220
120
570
782
90
380
830
130
100
80
350
784
820
810
190
140
150
30
50
40
204
180
200
300
206
400
395
370
390
398
290
410
340
900
5
910
270
850
320
330
310
285
420
435
430
460
455
440
460
445
450
564
562
564
567
562
560
567
566
561
561
566
530
550
540
544
565
532
542
500
20
25
500
520
490
480
15
10
510
005300-1