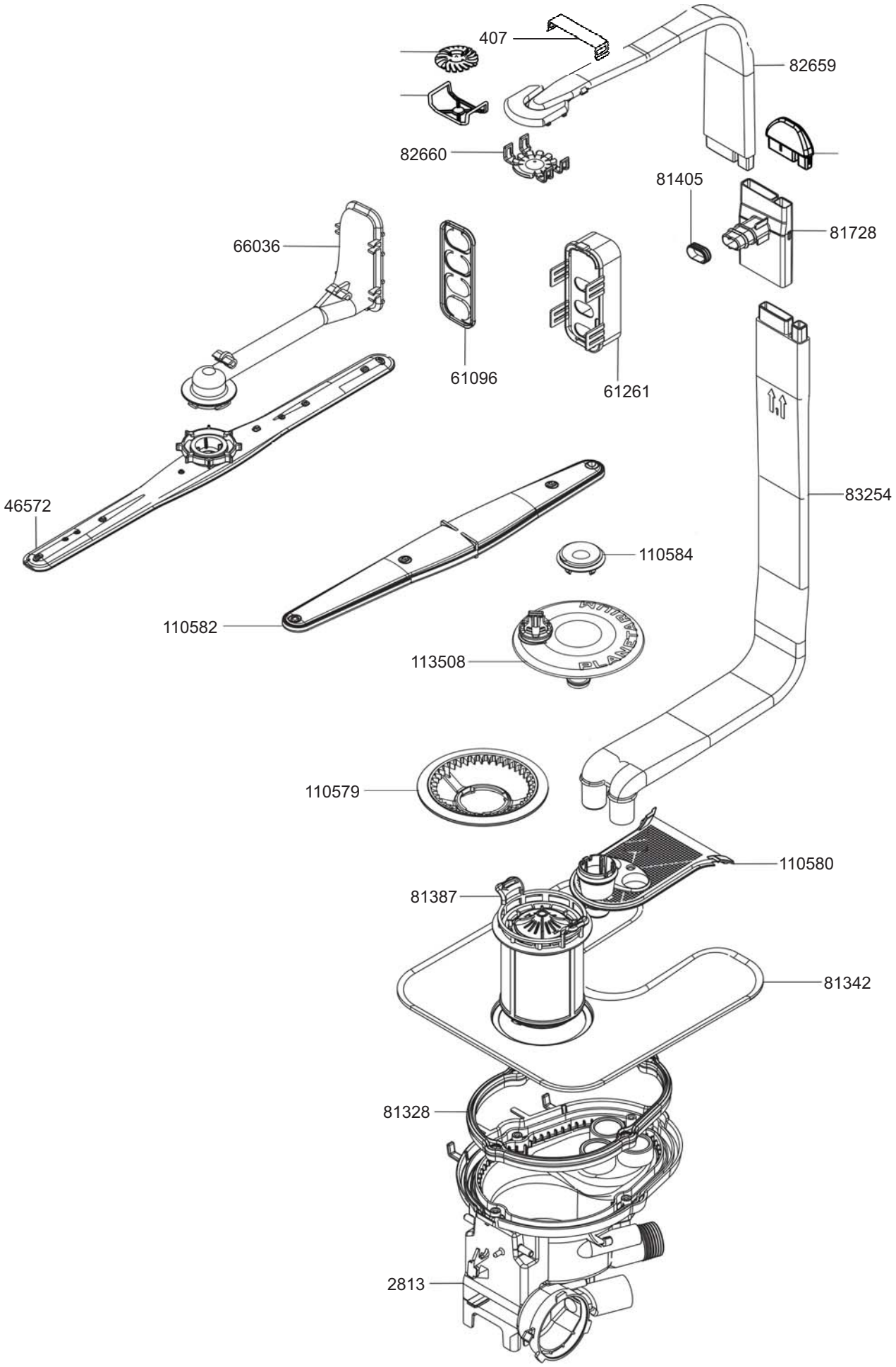
407
82659
82660
81405
81728
66036
61096
61261
83254
46572
110584
110582
113508
110579
110580
81387
81342
81328
2813

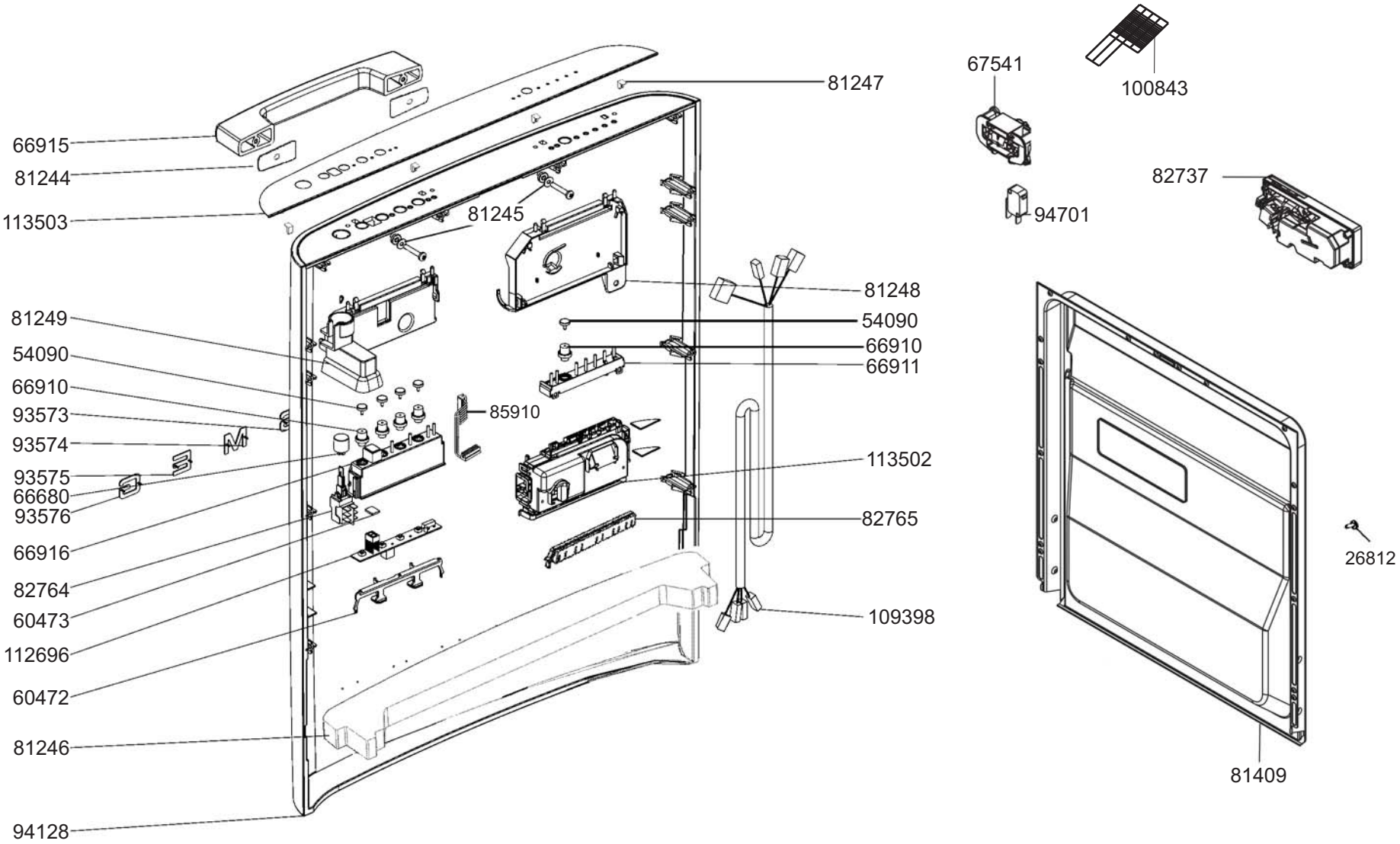

smeg S.p.A
Via Leonardo da Vinci,4
42016 Guastalla (RE) ITALIA

FORM. A4

LA RIPRODUZIONE O LA CESSIONE DEL PRESENTE DISEGNO DEVONO ESSERE AUTORIZZATE

ANY REPRODUCTION OR TRANSFER OF THE PRESENT DRAWING MUST BE AUTHORIZED

MODELLO - MODEL	CODICE - ART.NO.	DATA - DATE
ST2FABRD	139406 - B	13.09.2016

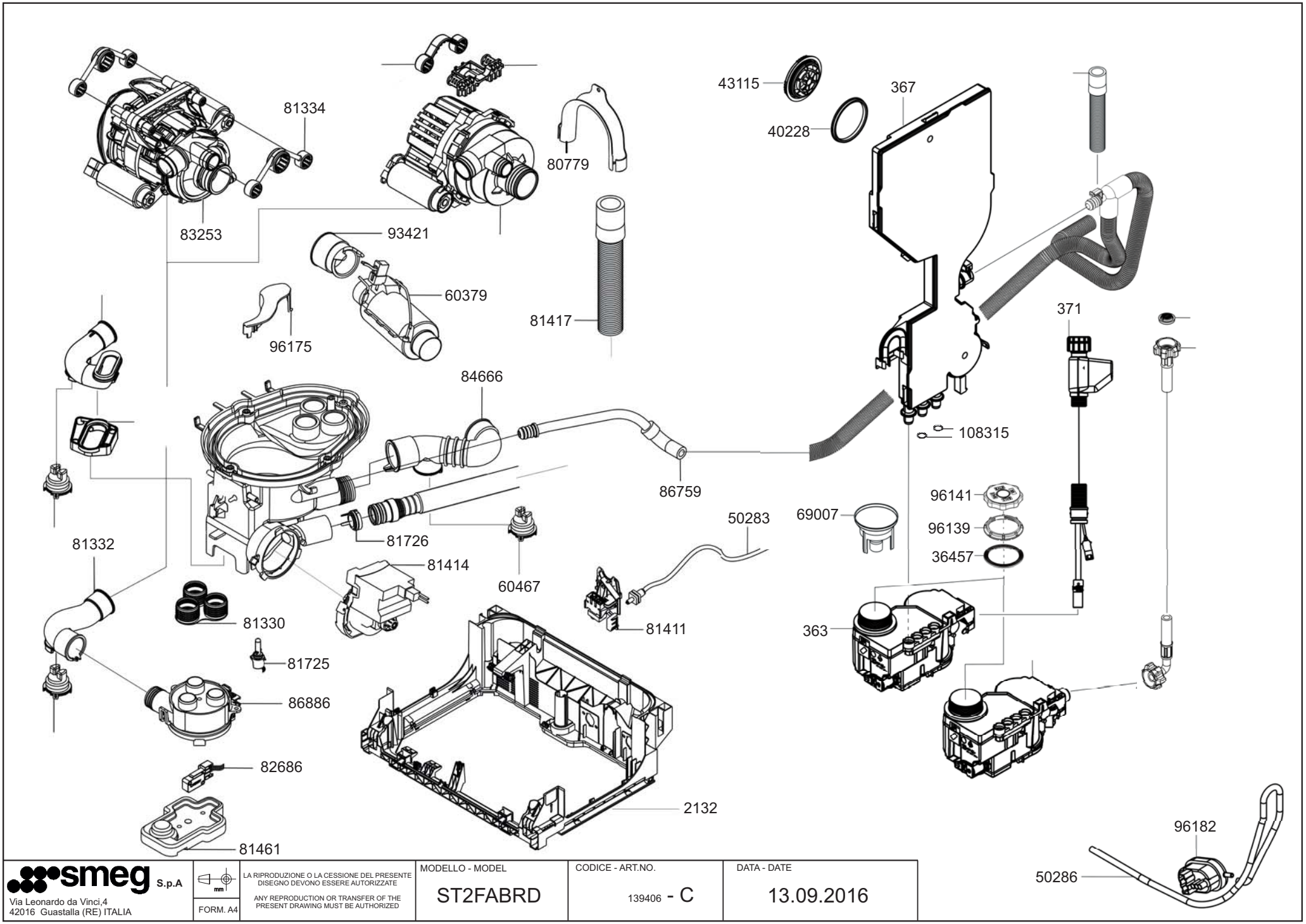

smeg S.p.A
Via Leonardo da Vinci,4
42016 Guastalla (RE) ITALIA

FORM. A4

LA RIPRODUZIONE O LA CESSIONE DEL PRESENTE DISEGNO DEVONO ESSERE AUTORIZZATE

ANY REPRODUCTION OR TRANSFER OF THE PRESENT DRAWING MUST BE AUTHORIZED

MODELLO - MODEL	CODICE - ART.NO.	DATA - DATE
ST2FABRD	139406 - C	13.09.2016

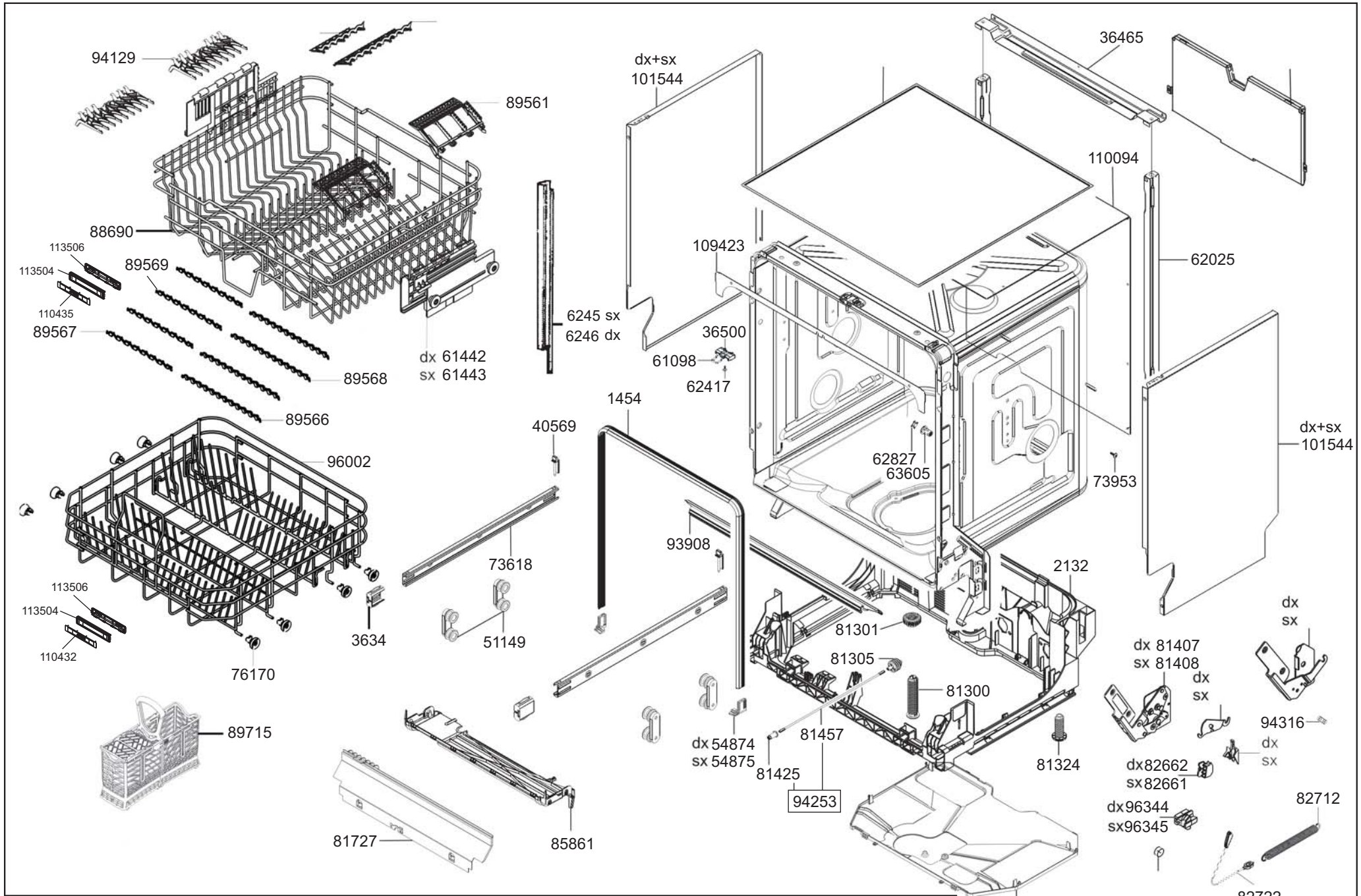

smeg S.p.A
Via Leonardo da Vinci,4
42016 Guastalla (RE) ITALIA

FORM. A4

LA RIPRODUZIONE O LA CESSIONE DEL PRESENTE DISEGNO DEVONO ESSERE AUTORIZZATE

ANY REPRODUCTION OR TRANSFER OF THE PRESENT DRAWING MUST BE AUTHORIZED

MODELLO - MODEL	CODICE - ART.NO.	DATA - DATE
ST2FABRD	139406 - D	13.09.2016

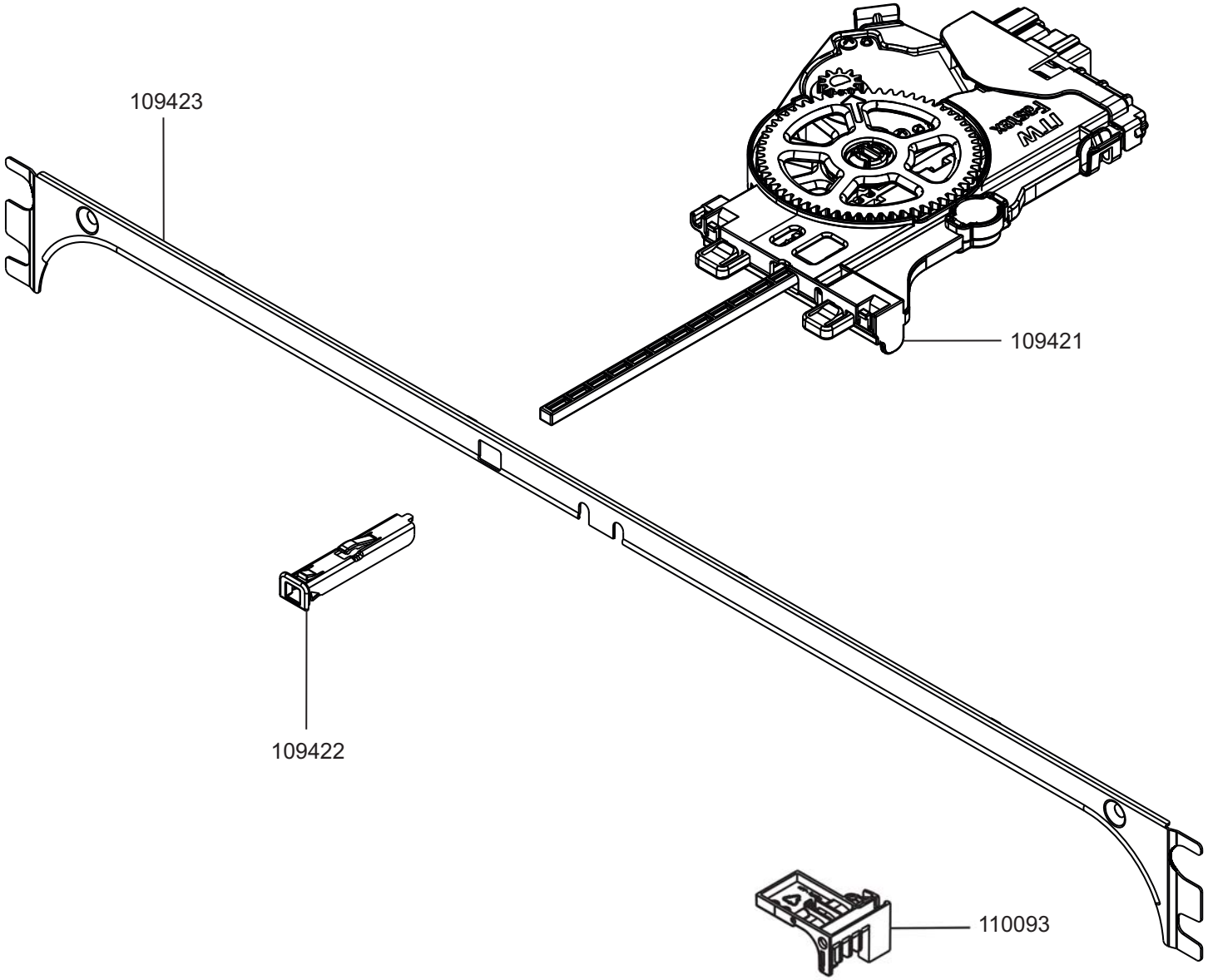

smeg S.p.A	mm FORM. A4	LA RIPRODUZIONE O LA CESSIONE DEL PRESENTE DISEGNO DEVONO ESSERE AUTORIZZATE DALLA "SMEG" SPA ANY REPRODUCTION OR TRANSFER OF THE PRESENT DRAWING MUST BE AUTHORIZED BY "SMEG" SPA	MODELLO - MODEL ST2FABRD	CODICE - ART.NO. 139406 - E	DATA - DATE 13.09.2016