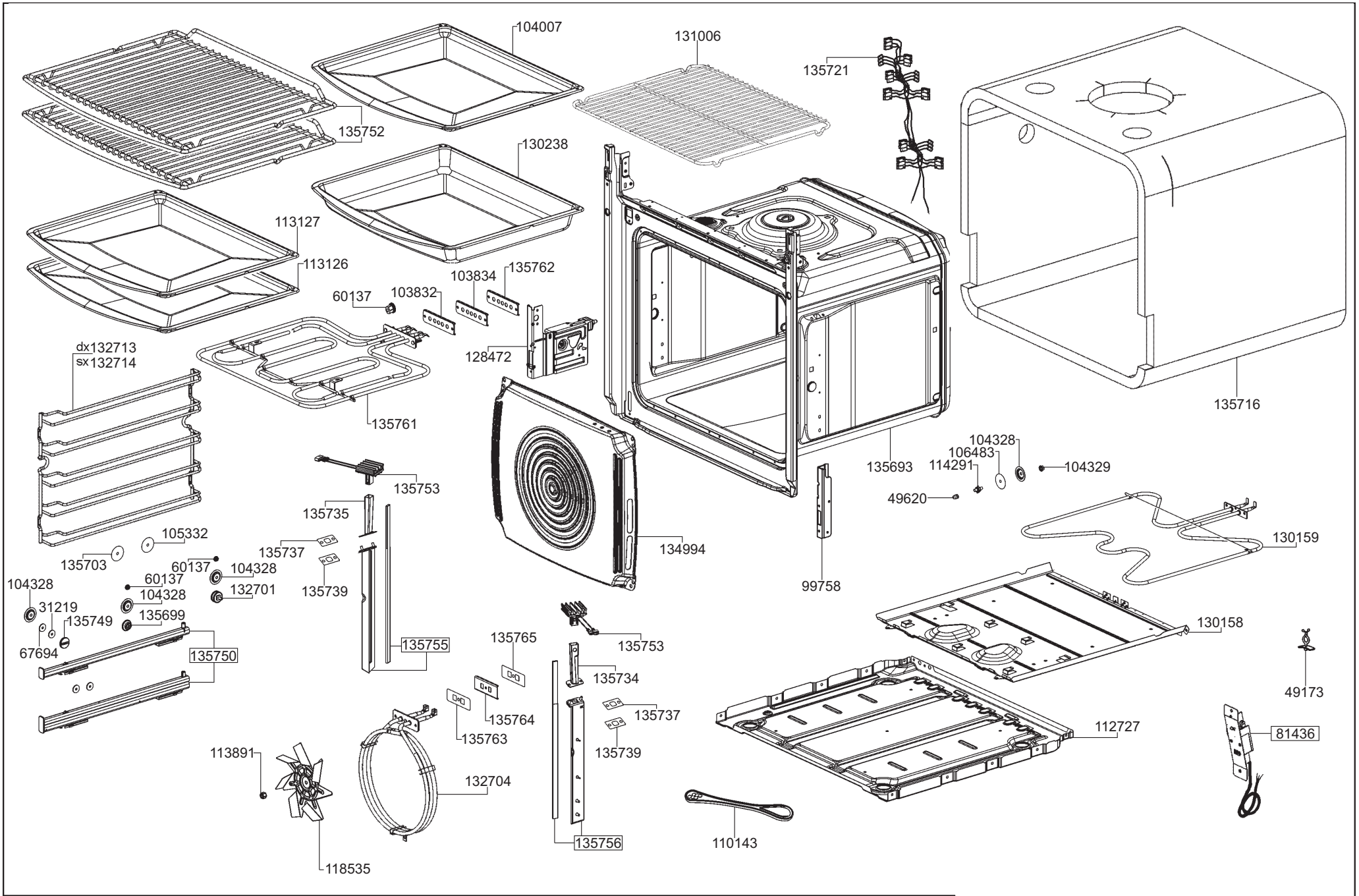


| smeg S.p.A | FORM. A4 | LA RIPRODUZIONE O LA CESSIONE DEL PRESENTE DISEGNO DEVONO ESSERE AUTORIZZATE DALLA "SMEG" SPA<br>ANY REPRODUCTION OR TRANSFER OF THE PRESENT DRAWING MUST BE AUTHORIZED BY "SMEG" SPA | MODELLO - MODEL | CODICE - ART.NO. | VERSIONE - EDITING |
|---|---|---|---|---|---|
| | | | SOA6606WAPNR | 491150 - A | 09.11.2021 |

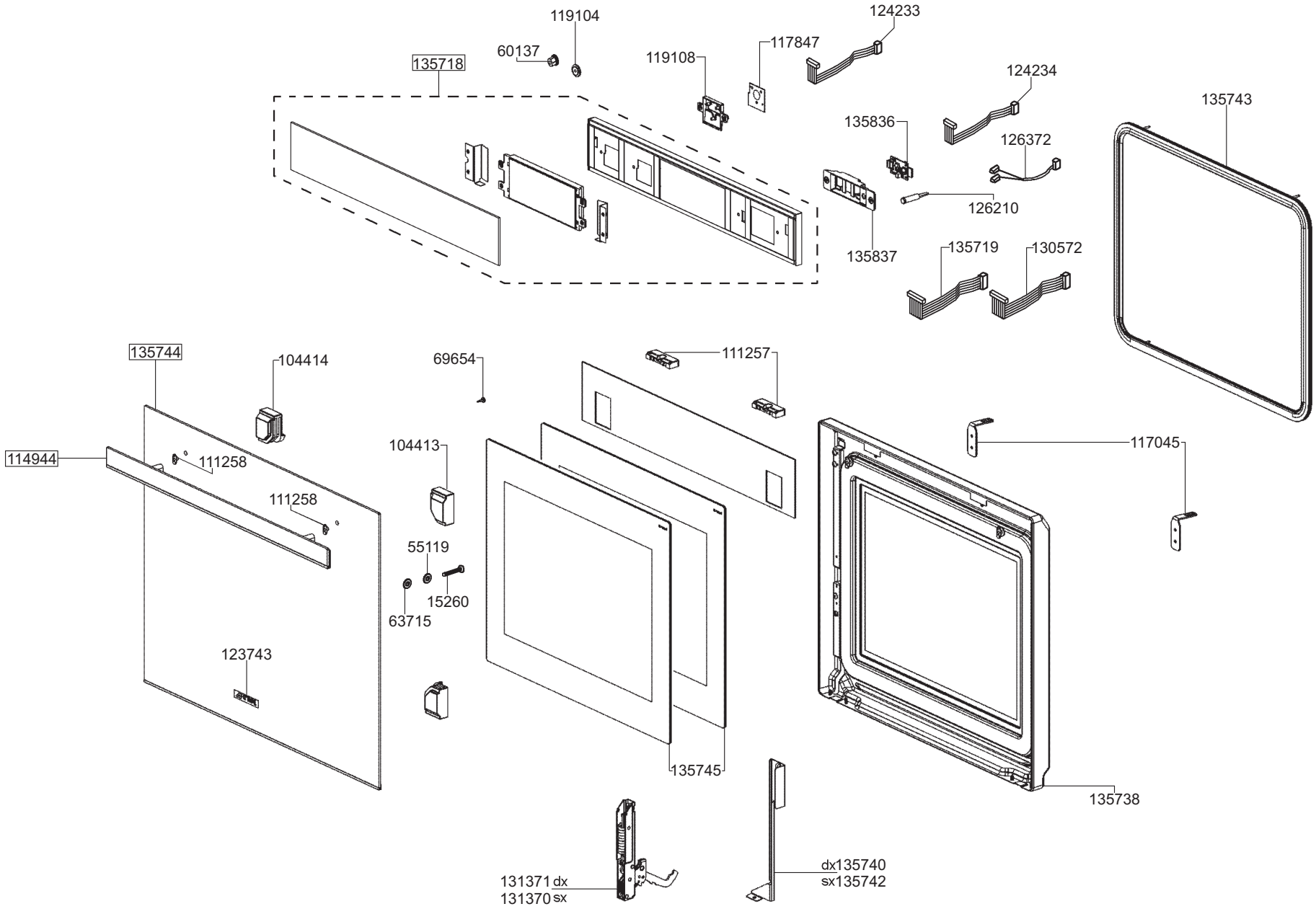


| | | | | | |
|---|---|---|---|---|---|
| smeg S.p.A | mm FORM. A4 | LA RIPRODUZIONE O LA CESSIONE DEL PRESENTE DISEGNO DEVONO ESSERE AUTORIZZATE DALLA "SMEG" SPA<br>ANY REPRODUCTION OR TRANSFER OF THE PRESENT DRAWING MUST BE AUTHORIZED BY "SMEG" SPA | MODELLO - MODEL<br>SOA6606WAPNR | CODICE - ART.NO.<br>491150 - B | VERSIONE - EDITING<br>09.11.2021 |

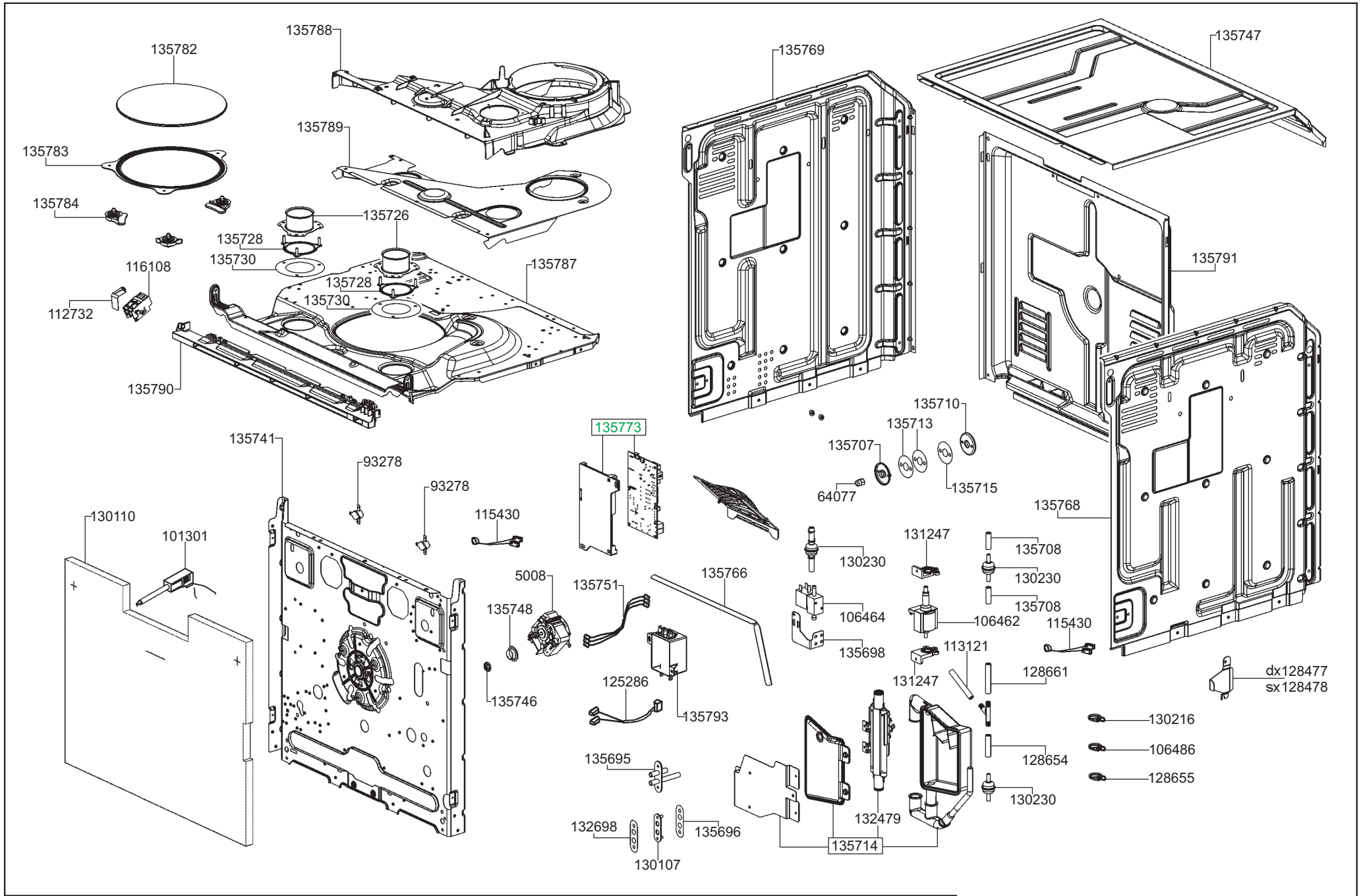


| smeg S.p.A | mm FORM. A4 | LA RIPRODUZIONE O LA CESSIONE DEL PRESENTE DISEGNO DEVONO ESSERE AUTORIZZATE DALLA "SMEG" SPA<br>ANY REPRODUCTION OR TRANSFER OF THE PRESENT DRAWING MUST BE AUTHORIZED BY "SMEG" SPA | MODELLO - MODEL<br>SOA6606WAPNR | CODICE - ART.NO.<br>491150 - C | VERSIONE - EDITING<br>09.11.2021 |
|---|---|---|---|---|---|

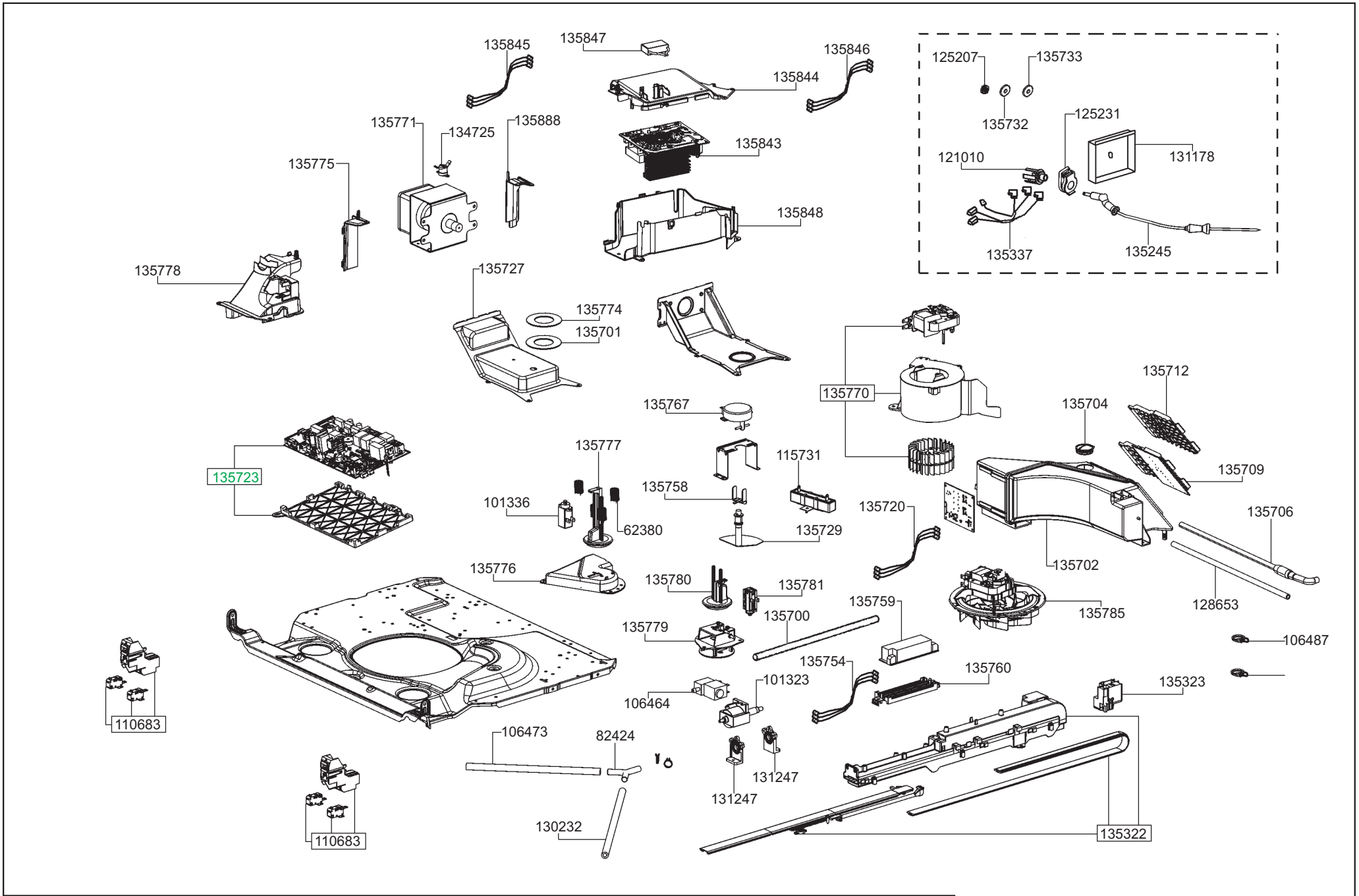


| smeg S.p.A | FORM. A4 | LA RIPRODUZIONE O LA CESSIONE DEL PRESENTE DISEGNO DEVONO ESSERE AUTORIZZATE DALLA "SMEG" SPA<br>ANY REPRODUCTION OR TRANSFER OF THE PRESENT DRAWING MUST BE AUTHORIZED BY "SMEG" SPA | MODELLO - MODEL<br>SOA6606WAPNR | CODICE - ART.NO.<br>491150 - C | VERSIONE - EDITING<br>09.11.2021 |
|---|---|---|---|---|---|