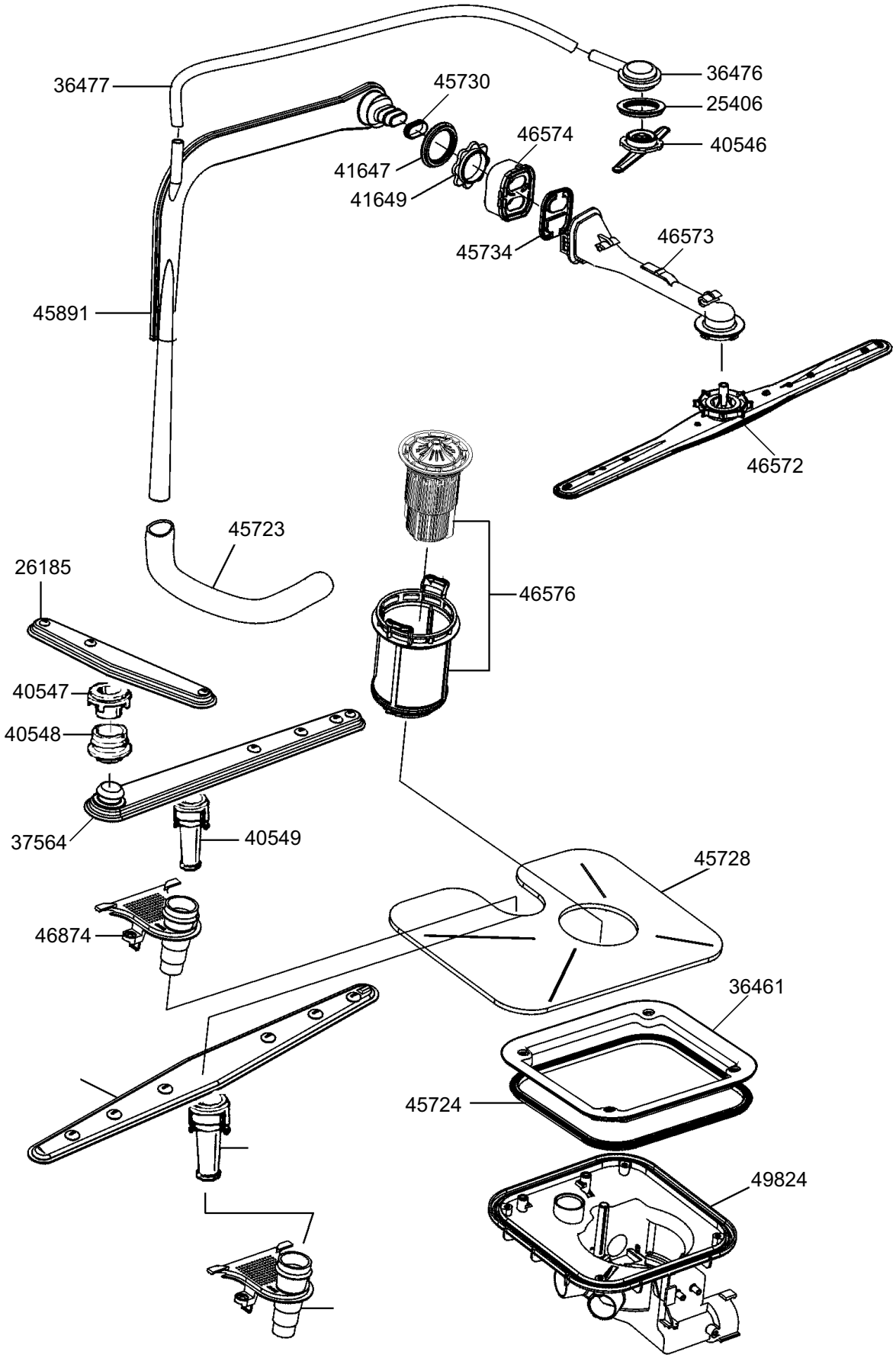
36477
45730
36476
25406
46574
40546
41647
41649
45734
46573
45891
46572
45723
26185
46576
40547
40548
37564
40549
45728
46874
36461
45724
49824

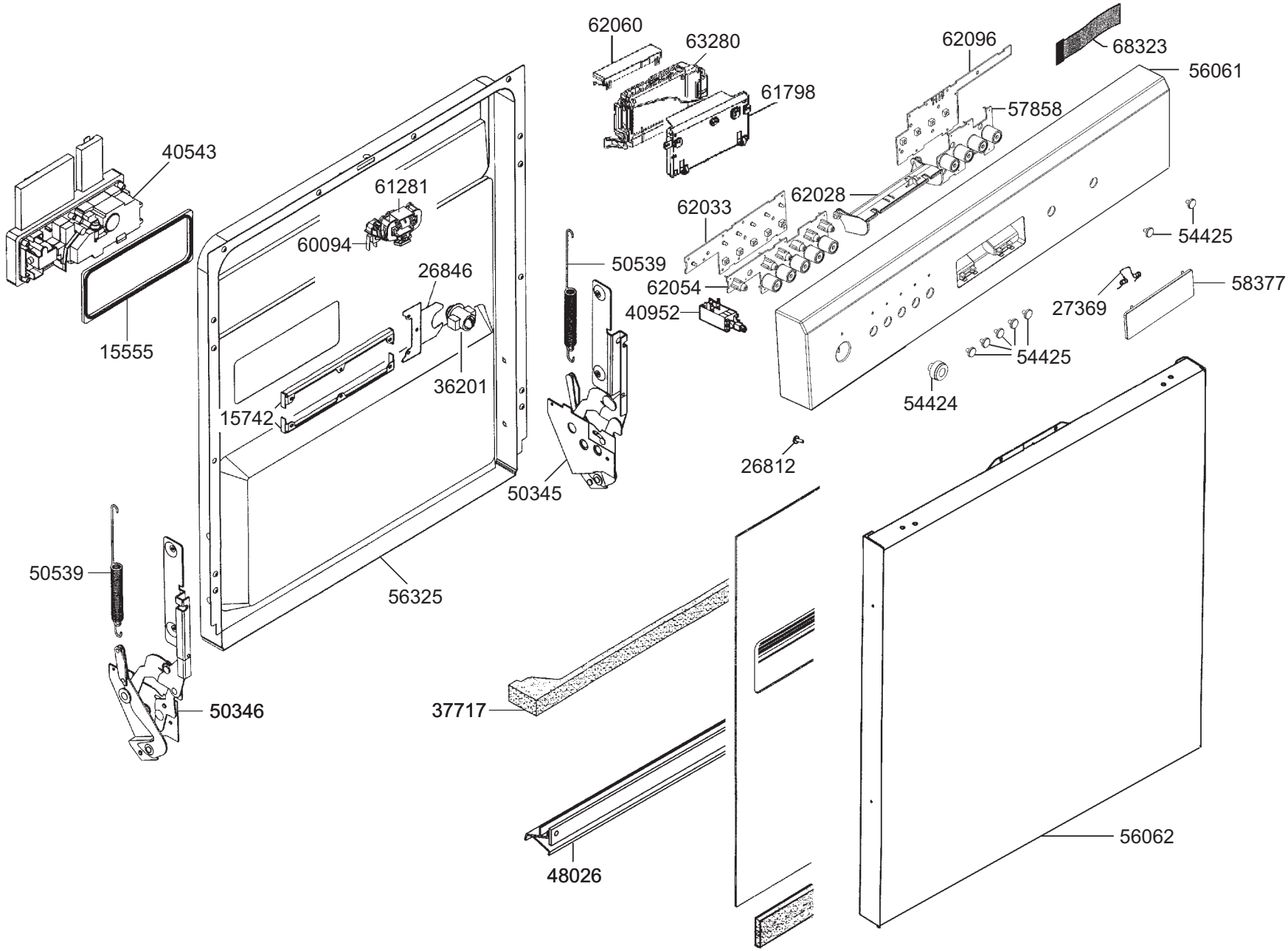

smeg S.p.A
Via Circonvallazione Nord, 36
42016 Guastalla (RE)

FORM. A4

LA RIPRODUZIONE O LA CESSIONE DEL PRESENTE DISEGNO DEVONO ESSERE AUTORIZZATE DALLA "SMEG" SPA
ANY REPRODUCTION OR TRANSFER OF THE PRESENT DRAWING MUST BE AUTHORIZED BY "SMEG" SPA

MODELLO - MODEL	CODICE - ART.NO.	VERSIONE - EDITING
LVS655N1	148193 - B	01 del 20.12.2004

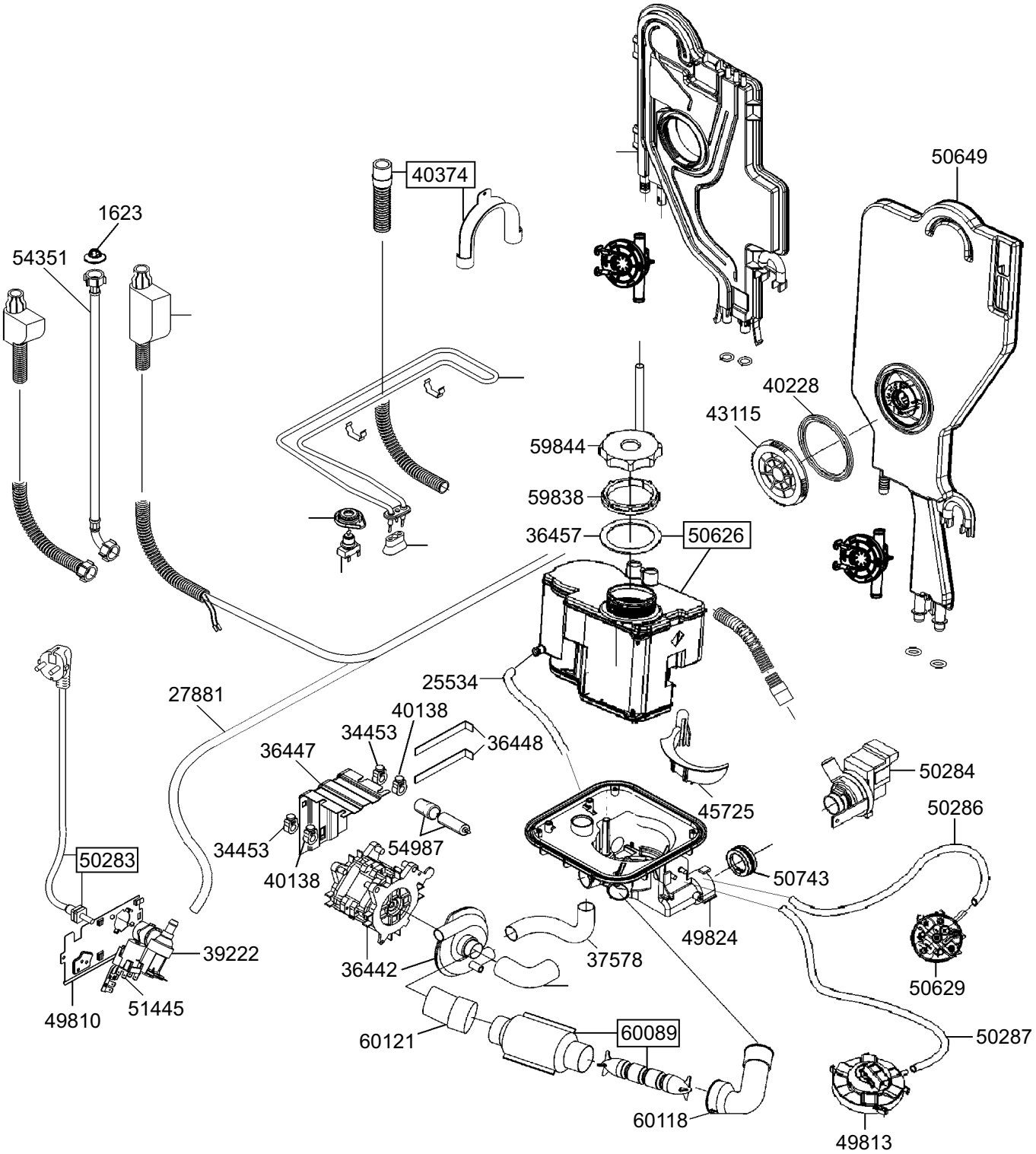
40374
1623
54351
50649
40228
43115
59844
59838
36457
50626
25534
27881
40138
34453
36448
36447
50284
45725
50286
34453
54987
50283
40138
50743
49824
39222
36442
37578
50629
49810
51445
60121
60089
50287
60118
49813

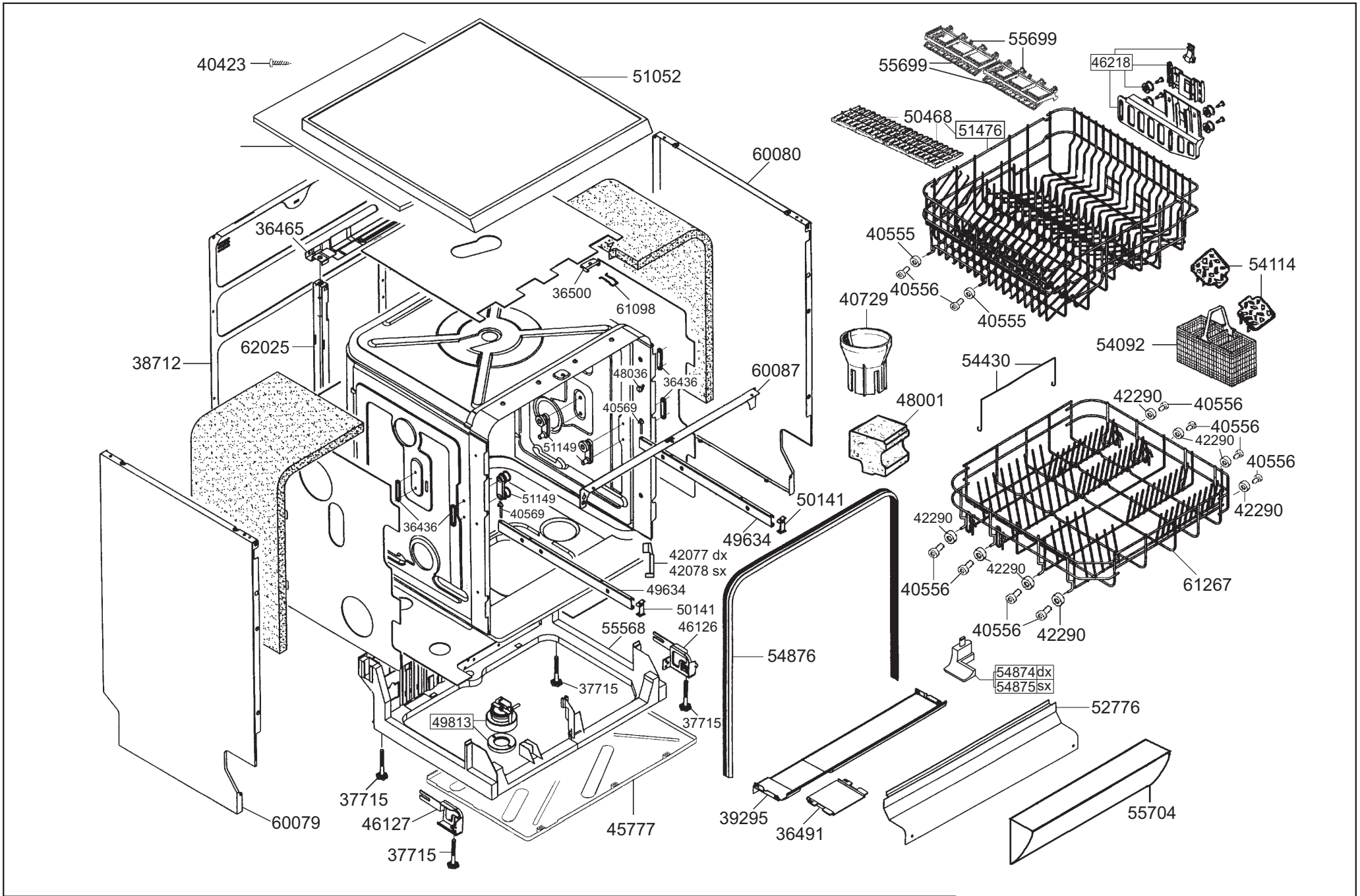

smeg S.p.A
Via Circonvallazione Nord, 36
42016 Guastalla (RE)

FORM. A4

LA RIPRODUZIONE O LA CESSIONE DEL PRESENTE DISEGNO DEVONO ESSERE AUTORIZZATE DALLA "SMEG" SPA
ANY REPRODUCTION OR TRANSFER OF THE PRESENT DRAWING MUST BE AUTHORIZED BY "SMEG" SPA

MODELLO - MODEL	CODICE - ART.NO.	VERSIONE - EDITING
LVS655N1	148193 - D	01 del 20.12.2004