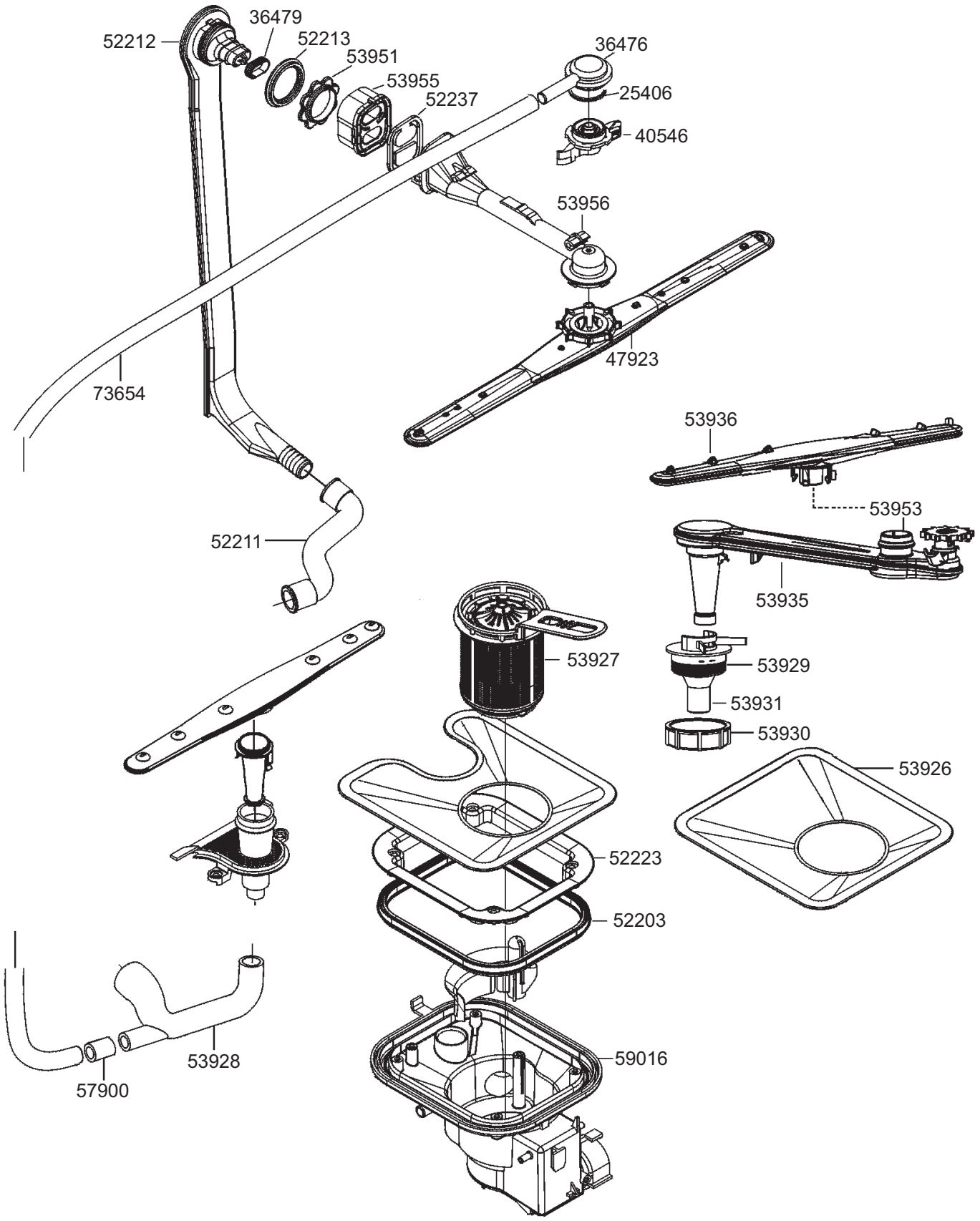
52212
36479
52213
53951
53955
52237
36476
25406
40546
53956
47923
73654
53936
53953
52211
53935
53927
53929
53931
53930
53926
52223
52203
53928
57900
59016

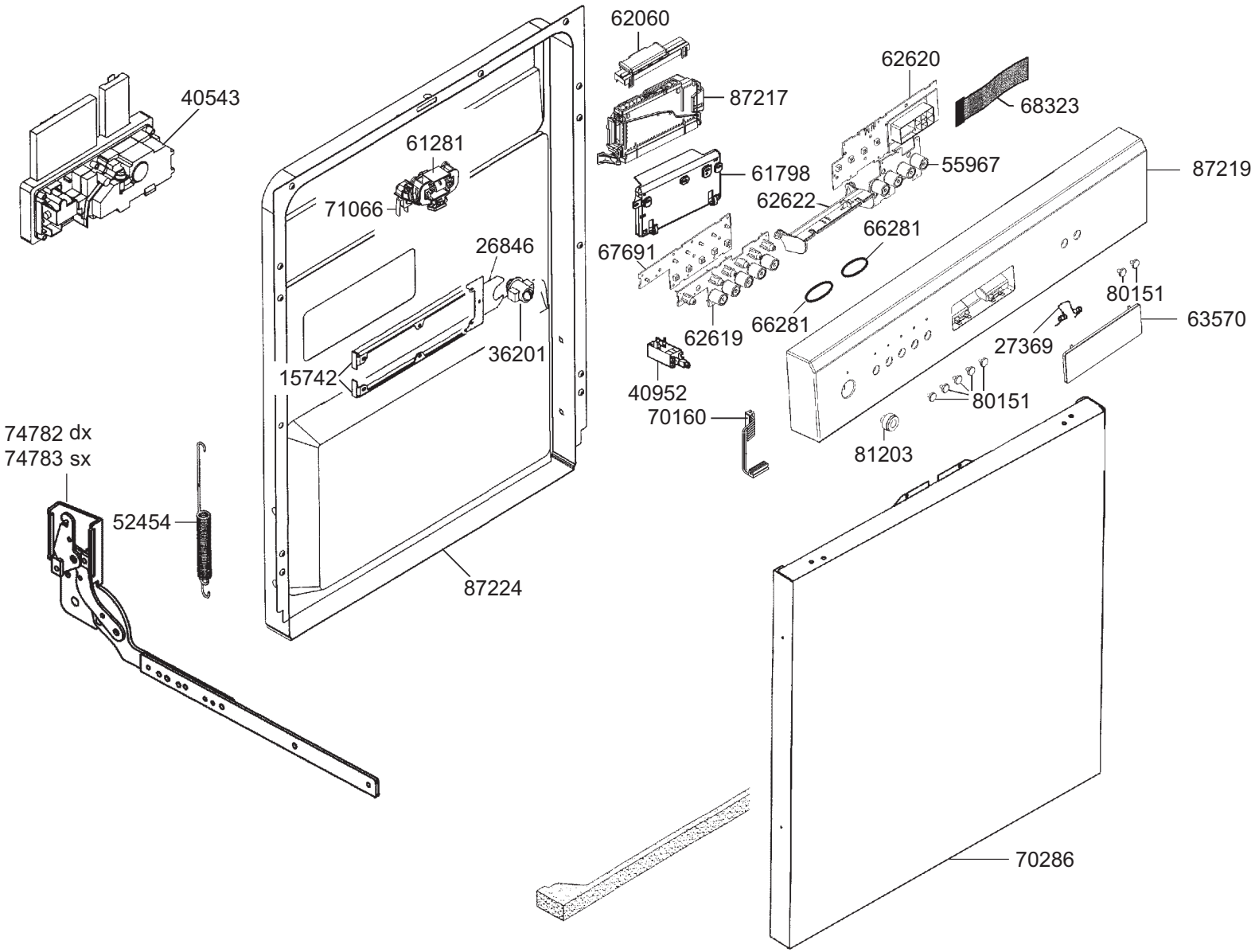

smeg S.p.A
Via Circonvallazione Nord, 36
42016 Guastalla (RE)

FORM. A4

LA RIPRODUZIONE O LA CESSIONE DEL PRESENTE DISEGNO DEVONO ESSERE AUTORIZZATE DALLA "SMEG" SPA
ANY REPRODUCTION OR TRANSFER OF THE PRESENT DRAWING MUST BE AUTHORIZED BY "SMEG" SPA

MODELLO - MODEL	CODICE - ART.NO.	VERSIONE - EDITING
LSA4845G	158153 - B	01 del 14.05.2010

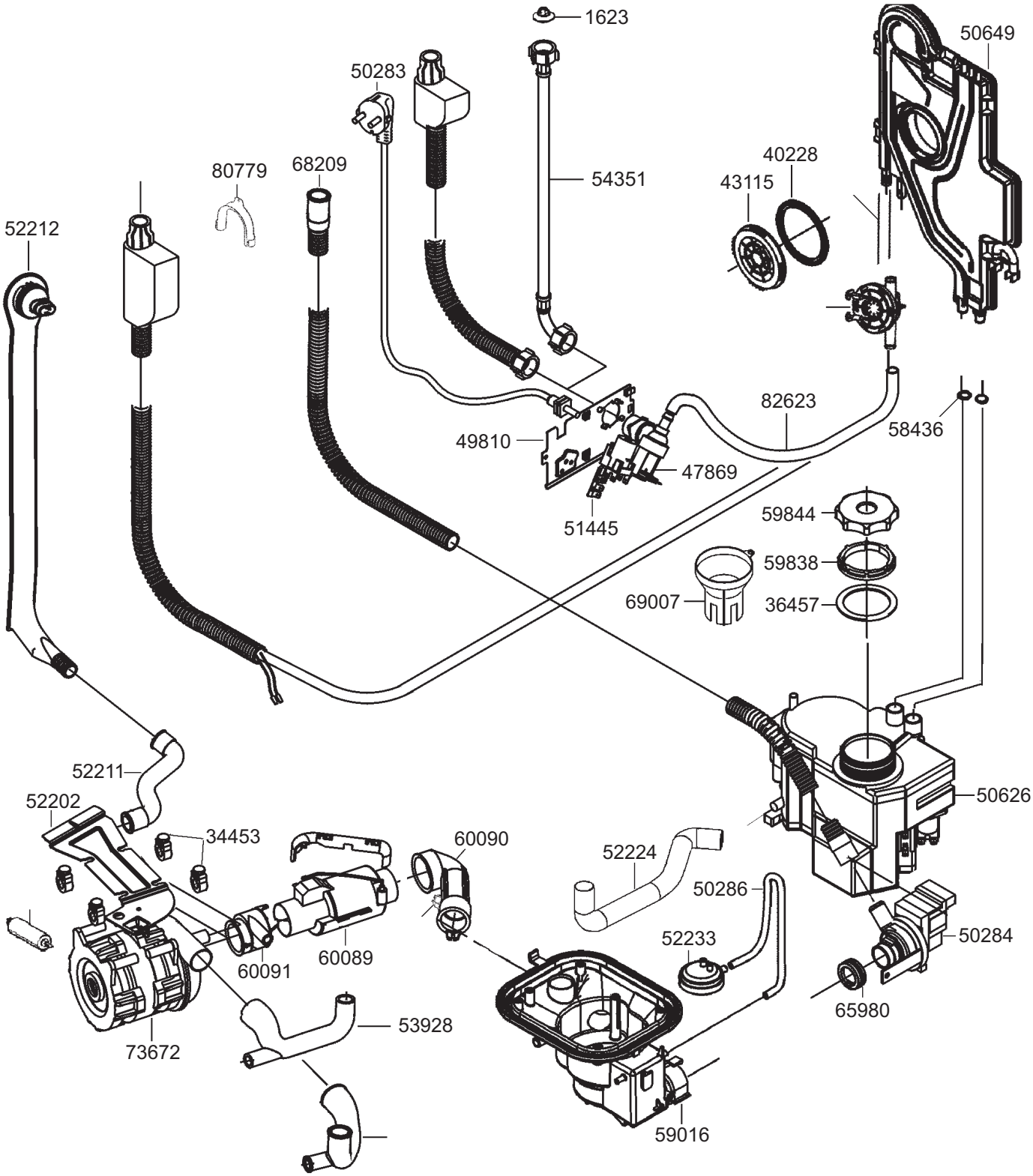
1623
50649
50283
54351
40228
43115
80779
68209
52212
82623
58436
49810
47869
51445
59844
59838
69007
36457
52211
52202
50626
34453
60090
52224
50286
52233
50284
60091
60089
65980
53928
73672
59016

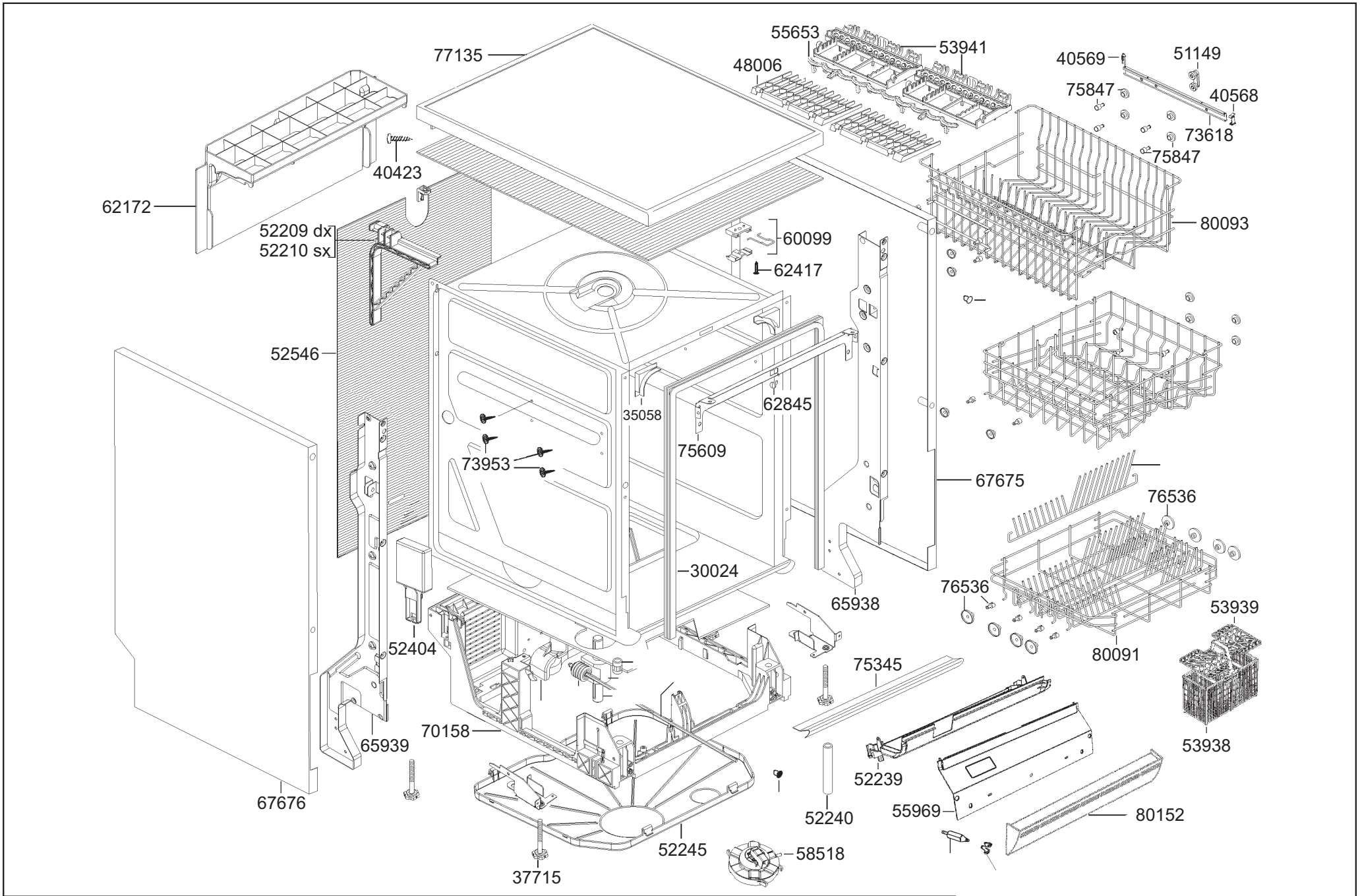

smeg S.p.A
Via Circonvallazione Nord, 36
42016 Guastalla (RE)

FORM. A4

LA RIPRODUZIONE O LA CESSIONE DEL PRESENTE DISEGNO DEVONO ESSERE AUTORIZZATE DALLA "SMEG" SPA
ANY REPRODUCTION OR TRANSFER OF THE PRESENT DRAWING MUST BE AUTHORIZED BY "SMEG" SPA

MODELLO - MODEL	CODICE - ART.NO.	VERSIONE - EDITING
LSA4845G	158153 - D	01 del 14.05.2010