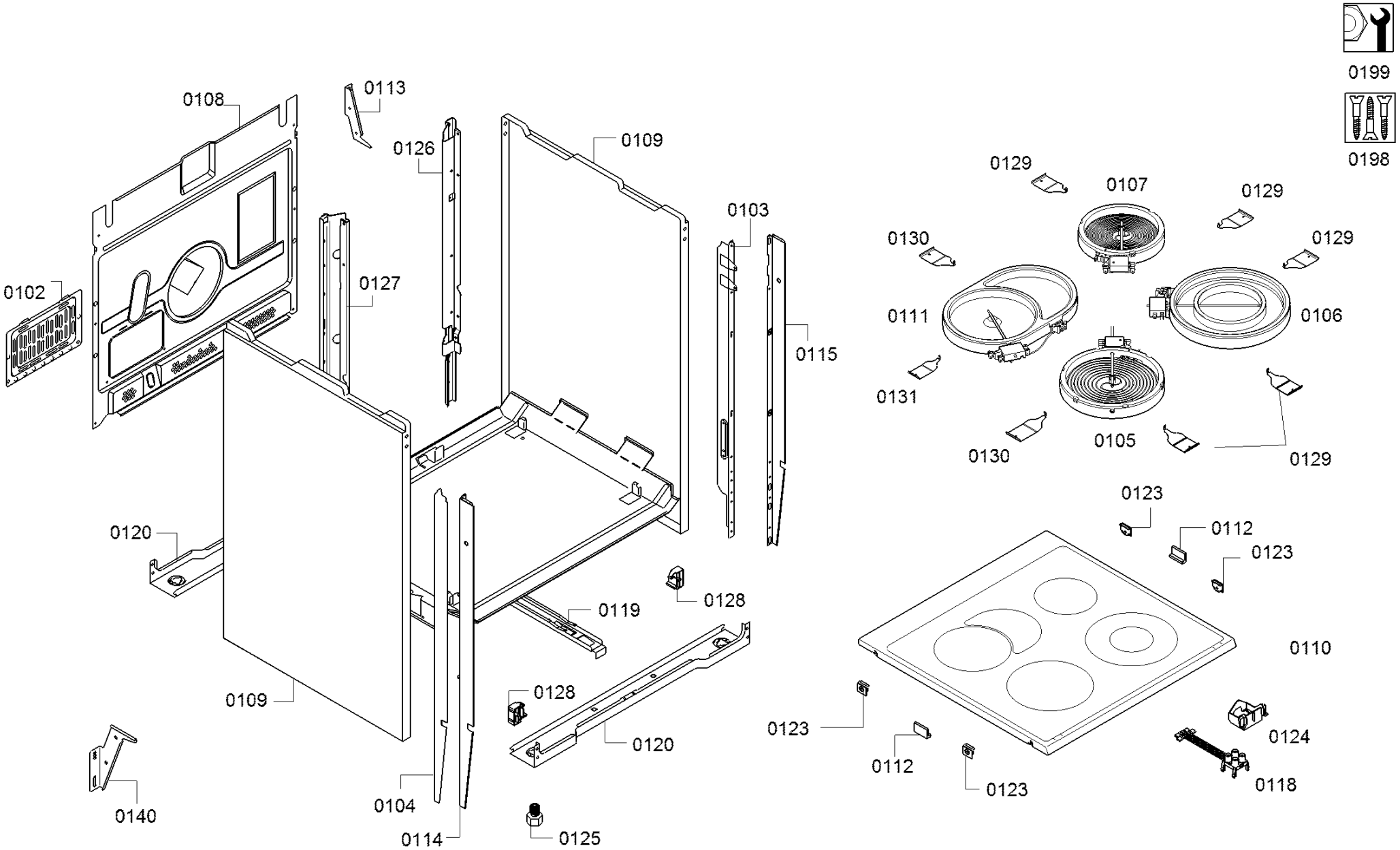
0199
0198
0108
0113
0126
0109
0103
0129
0107
0129
0130
0129
0102
0127
0111
0106
0115
0131
0130
0105
0129
0123
0112
0123
0120
0128
0119
0110
0109
0128
0123
0124
0120
0112
0118
0123
0140
0104
0114
0125