0199

0198

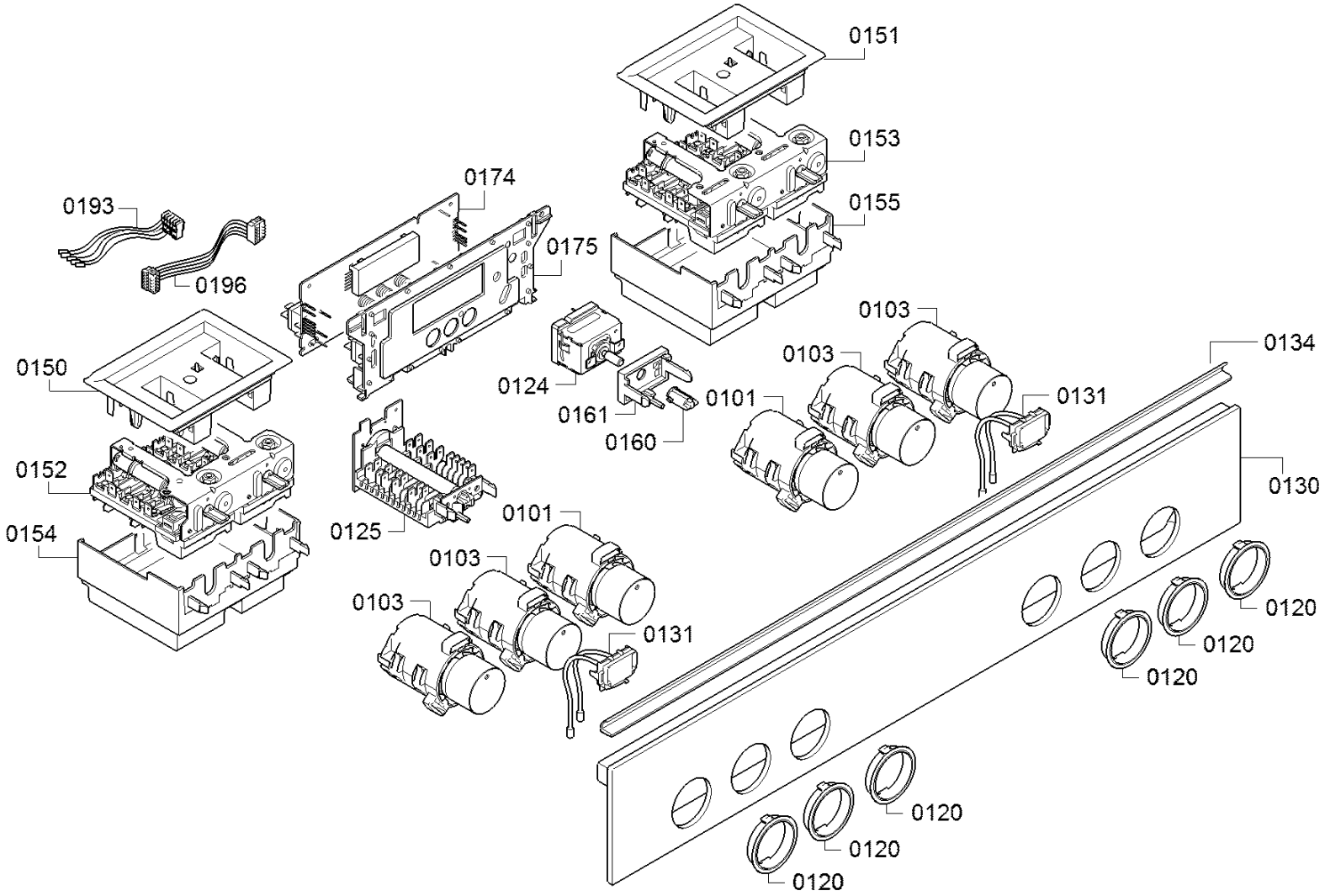
0151
0153
0155
0174
0193
0175
0196
0103
0134
0150
0103
0124
0101
0131
0161
0160
0152
0130
0125
0101
0154
0103
0103
0131
0120
0120
0120
0120
0120
0120