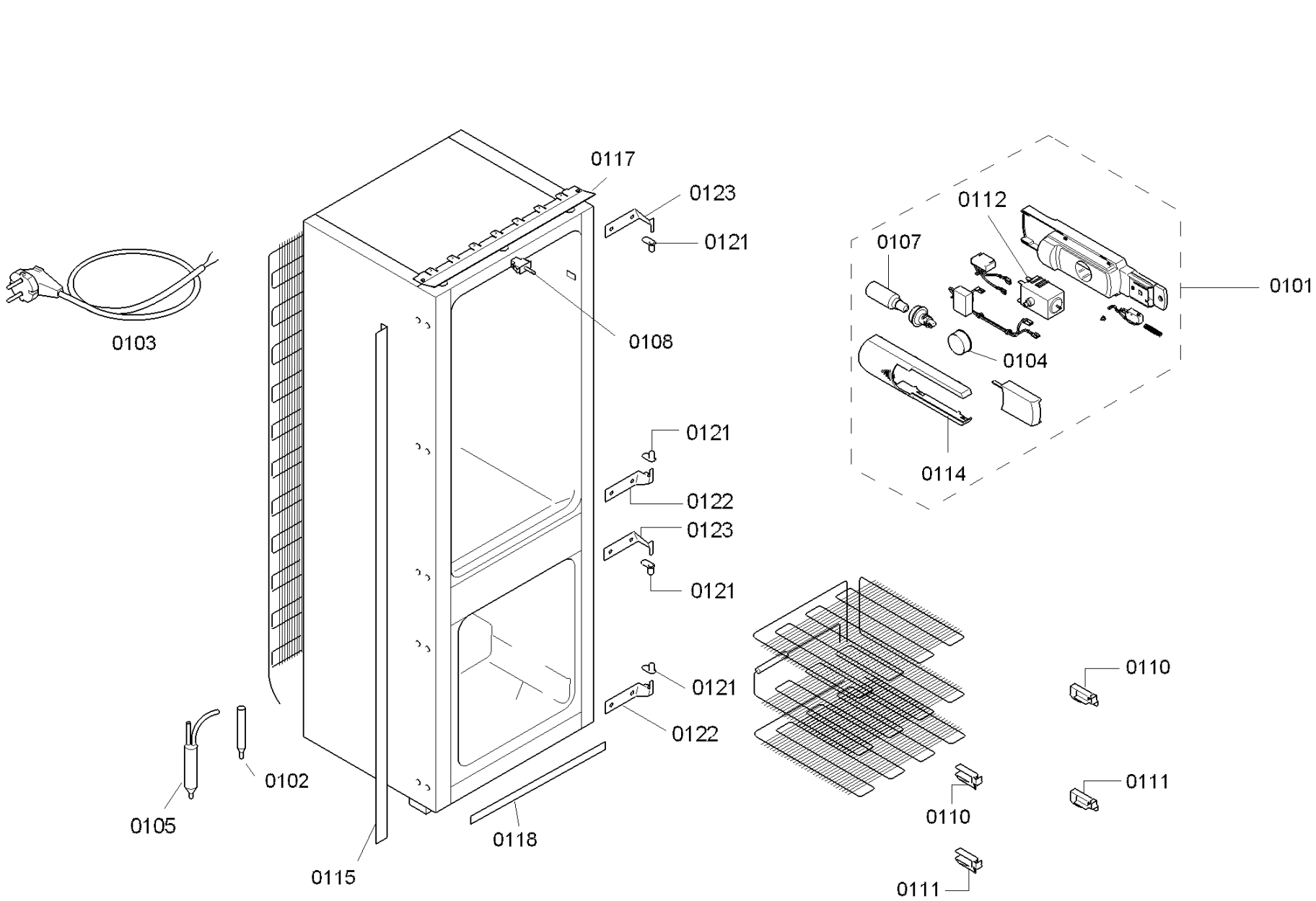
0199
0117
0123
0121
0112
0107
0101
0103
0108
0104
0121
0114
0122
0123
0121
0121
0110
0122
0102
0111
0110
0105
0118
0115
0111