0199

0198

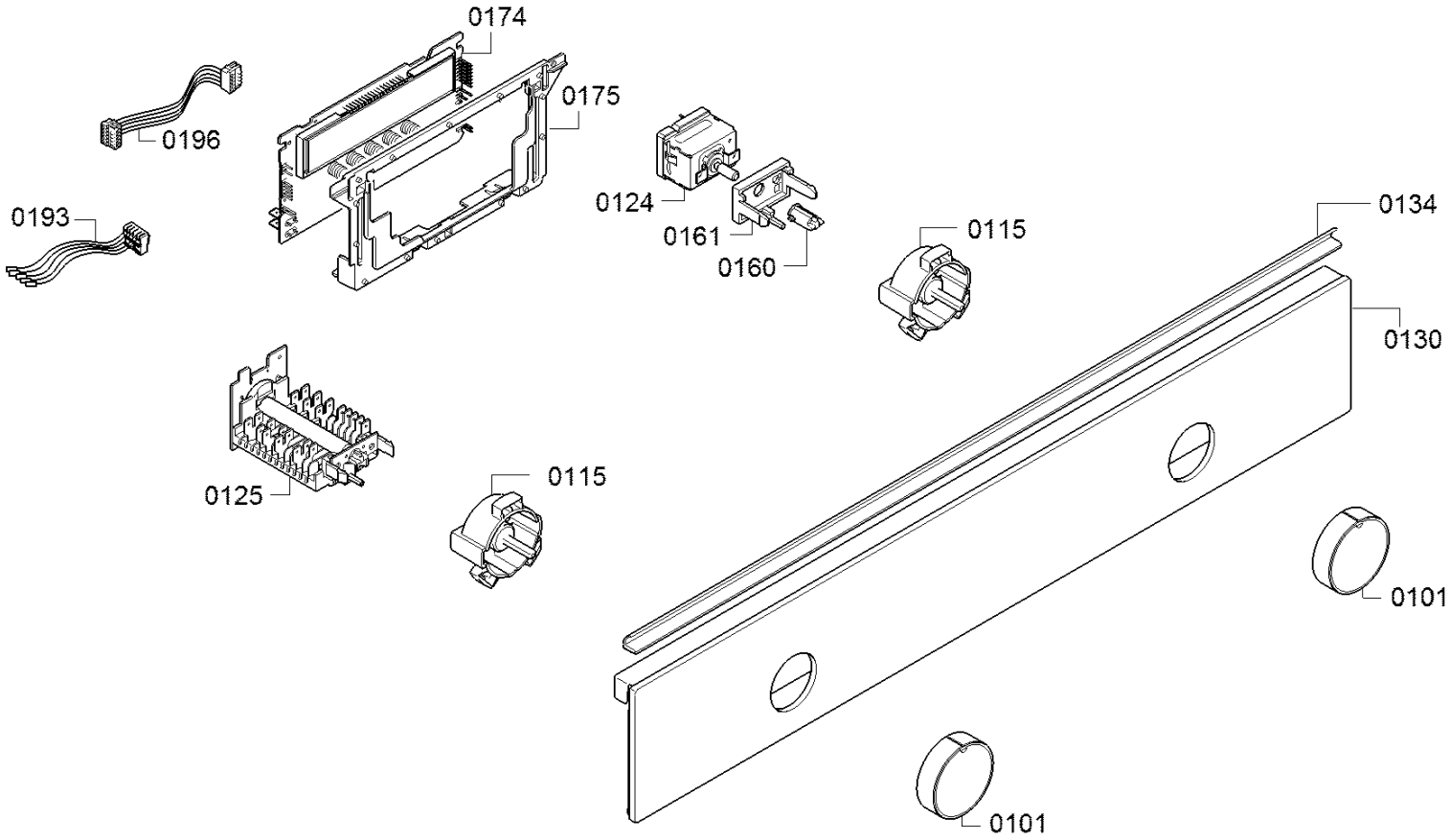
0174
0175
0196
0193
0124
0161
0160
0115
0134
0130
0125
0115
0101
0101